Ford
TRANSIT MINIBUS
TRANSIT
Ford

ΟΡΑΜΑ. ΕΥΦΥΪΑ. ΑΙΣΘΗΣΗ.
ΚΑΘΕ ΟΧΗΜΑ ΕΧΕΙ ΤΗΝ ΥΠΟΓΡΑΦΗ ΤΟΥ.

Henry Ford

ΠΕΡΙΕΧΟΜΕΝΑ

Εισαγωγή 02
Εύκολη πρόσβαση 04
Θέσεις επιβατών 06
Άνεση και ευκολία 08
Η θέση του οδηγού 10
Κόστος ιδιοκτησίας 12
Τύποι αμαξώματος 14
Σύνδεση και επικοινωνία 16
Τεχνολογίες υποβοήθησης του οδηγού 18
Τεχνολογίες που κάνουν τη ζωή σας ευκολότερη 32
Trend 34
Limited 36
Χρώματα και επενδύσεις 38
Αξεσουάρ 40
Απόδοση 42
Ιδιοκτησία 44
Προδιαγραφές 46

Ford Transit Minibus L3 H3 Limited με μεταλλικό χρώμα αμαξώματος Diffused Silver (προαιρετική επιλογή).

Ford Transit Minibus L4 H3 Limited με μεταλλικό χρώμα αμαξώματος Agate Black (προαιρετική επιλογή).

Ford Transit Minibus L3 H3 Trend με μεταλλικό χρώμα αμαξώματος Moondust Silver (προαιρετική επιλογή).

Το πιο έξυπνο όχημα μεταφοράς επιβατών

Όπου και αν σας οδηγήσει η πορεία της δουλειάς σας, δεν υπάρχει καλύτερος τρόπος να ταξιδεύετε από το νέο Ford Transit Minibus. Έξυπνο, ικανό και με καλή διασύνδεση, επιτρέπει άνετα τις μαζικές μεταφορές.

Το Transit Minibus διαθέτει επιβλητική εμπρός όψη με μεγάλη μάσκα, κομψό καπό και προφυλακτήρα, και χαρακτηριστικούς προβολείς υψηλής έντασης Xenon με φώτα ημέρας LED.

Στο εσωτερικό, θα βρείτε ενσωματωμένα συστήματα διασύνδεσης και προηγμένες τεχνολογίες υποβοήθησης του οδηγού που θα κάνουν τη δουλειά σας λιγότερο κουραστική. Παράλληλα, το εσωτερικό με ποιοτική σχεδίαση, εργονομικά καθίσματα και ελκυστικά υλικά επενδύσεων προσφέρει στους επιβάτες ακόμα υψηλότερα επίπεδα άνεσης.

Ford Transit Minibus L3 H3 Limited με μεταλλικό χρώμα αμαξώματος Diffused Silver (προαιρετική επιλογή).

Εύκολη πρόσβαση

Το Ford Transit Minibus προσφέρει απρόσκοπτη πρόσβαση στο διαμέρισμα των επιβατών. Η μεγάλου πλάτους, συρόμενη πλαϊνή πόρτα έχει άνοιγμα διπλάσιο από αυτό που προβλέπει ο κανονισμός, προσφέροντας άνετη είσοδο και έξοδο. Διατίθεται, μάλιστα, ηλεκτρικά συρόμενη πλαϊνή πόρτα ως προαιρετική επιλογή. Για μεγαλύτερη άνεση, όλα τα μοντέλα διαθέτουν ηλεκτρικά αναδιπλούμενο σκαλοπάτι και χειρολαβές και στις δύο πλευρές της πόρτας.

Ηλεκτρική πλαϊνή πόρτα και ηλεκτρικό σκαλοπάτι

Η ηλεκτρικά συρόμενη πλαϊνή πόρτα (προαιρετική επιλογή) είναι σχεδιασμένη να προσφέρει εύκολη πρόσβαση στο ευρύχωρο διαμέρισμα των επιβατών (κατόπιν διαθεσιμότητας, μες το 2020). Για μεγαλύτερη άνεση, ένα ηλεκτρικά αναδιπλούμενο σκαλοπάτι κατεβαίνει αυτόματα όταν ανοίγει η συρόμενη πόρτα. Όταν κλείνει η πόρτα, το σκαλοπάτι ανεβαίνει αυτόματα (βασικός εξοπλισμός).

Ford Transit Minibus L3 H3 Limited με μεταλλικό χρώμα αμαξώματος Chrome Blue (προαιρετική επιλογή).

Ταξιδεύετε με στυλ

Το Transit Minibus επιτρέπει σε όλους να ταξιδεύουν με στυλ και άνεση, σε όποια θέση και αν κάθονται. Και με θέσεις έως και για δεκαεπτά επιβάτες*, συν τον οδηγό, προσφέρει τον ιδανικό συνδυασμό μεταφορικής ικανότητας για επιβάτες και αποσκευές.

Τα ιδιαίτερα πίσω καθίσματα που διαθέτει είναι εργονομικά σχεδιασμένα για άνεση σε μεγάλες αποστάσεις και είναι επενδεδυμένα με έξυπνα υλικά που έχουν υποβληθεί στις αυστηρότερες δοκιμές τριβής και φθοράς που έχει χρησιμοποιήσει ποτέ η Ford. Τα καθίσματα της δεύτερης σειράς διαθέτουν σημεία στήριξης παιδικού καθίσματος ISOFIX με σημεία πρόσδεσης στο πάνω μέρος για πρόσθετη ασφάλεια (βασικός εξοπλισμός). Ο διάδρομος ανάμεσα στα καθίσματα επιτρέπει την εύκολη πρόσβαση στα πίσω καθίσματα.

Τα μοντέλα Trend και Limited προσφέρουν ακόμα υψηλότερα επίπεδα άνεσης για τους επιβάτες, με προσκέφαλα ρυθμιζόμενα σε ύψος, ρυθμιζόμενη κλίση της πλάτης και υποβραχιόνια ως βασικό εξοπλισμό. Για πρόσθετη ευελιξία, επιλεγμένα πίσω καθίσματα μπορούν να αφαιρεθούν για να τοποθετηθούν αναπηρικά καθίσματα** ή επιπλέον αποσκευές.

Πρόσθετες επιλογές, μεγαλύτερη ευελιξία

Αν χρειάζεστε τακτικά περισσότερο χώρο για τη μεταφορά αποσκευών ή εξοπλισμού, τα μοντέλα L3 και L4 μπορούν να επιλεγούν χωρίς την τελευταία σειρά καθισμάτων. Αυτή η έξυπνη λύση κάνει τον πλούσιο εσωτερικό χώρο του Transit Minibus τόσο ευπροσάρμοστο όσο χρειάζεται να είναι (προαιρετική επιλογή).

*Μοντέλο L4 H3 (με μακρύ μεταξόνιο, μεγάλο πίσω πρόβολο και υψηλή οροφή) 18 θέσεων.
**Τα σημεία πρόσδεσης των αναπηρικών καθισμάτων αποτελούν ευθύνη του συνεργείου που θα κάνει τη μετασκευή.

Ford Transit Minibus L3 H3 Limited με μεταλλικό χρώμα αμαξώματος Moondust Silver (προαιρετική επιλογή).

Έξυπνοι αποθηκευτικοί χώροι

Με το φωτεινό και ευρύχωρο, πλήρως επενδεδυμένο εσωτερικό του, το Ford Transit Minibus είναι σχεδιασμένο να κάνει ακόμα και το μεγαλύτερο ταξίδι πραγματική απόλαυση. Εταζέρες οροφής και στις δύο πλευρές (βασικός εξοπλισμός στα μοντέλα με μακρύ μεταξόνιο, μεγάλο πρόβολο και ψηλή οροφή L4 H3) προσφέρουν εξυπηρετικούς πρόσθετους αποθηκευτικούς χώρους.

Για πιο άνετο ταξίδι, διατίθεται ξεχωριστό air condition για το διαμέρισμα των επιβατών πίσω, με δικά του περιστροφικά χειριστήρια (βασικός εξοπλισμός). Κάθε σειρά καθισμάτων διαθέτει δύο αεραγωγούς θέρμανσης στο ύψος των ποδιών και, αν επιλεγούν, αεραγωγούς κλιματισμού στην οροφή για αποτελεσματική κυκλοφορία του αέρα και μεμονωμένα φώτα ανάγνωσης LED.

Σημείωση: Στο Transit Minibus με ψηλή οροφή (H3) δεν μπορούν να τοποθετηθούν μπάρες οροφής.

Ford Transit Minibus L3 H3 Limited με μεταλλικό χρώμα αμαξώματος Diffused Silver (προαιρετική επιλογή).

Οδηγείτε την επιχείρησή σας

Το Transit Minibus είναι σχεδιασμένο να κάνει την οδήγηση απόλαυση.

Εξαιρετικού επιπέδου κομψότητα και φινίρισμα, και υψηλής ποιότητας design συνθέτουν ένα εξελιγμένο περιβάλλον, ενώ προηγμένες τεχνολογίες υποβοήθησης του οδηγού σας προσφέρουν άνετο έλεγχο του οχήματος. Η ψηφιακή οθόνη αφής 8" στο κέντρο του ταμπλό υποστηρίζει κινήσεις όπως 'σάρωση' και 'τσίμπημα ή τέντωμα' για ζουμ και εμφανίζει μια σειρά από πληροφορίες για ψυχαγωγία και πλοήγηση (βασικός εξοπλισμός στο Limited).

Ο μοχλός ταχυτήτων τοποθετημένος στο ταμπλό επιτρέπει εύκολη πρόσβαση, ενώ η ζωή στο τιμόνι γίνεται πιο εύκολη - και το περιβάλλον που οδηγείτε πιο όμορφο - χάρη στους πολλαπλούς αποθηκευτικούς χώρους με εύκολη πρόσβαση που έχετε για να τοποθετείτε όλα όσα χρειάζεστε.

Ford Transit Minibus L3 H3 Limited με μεταλλικό χρώμα αμαξώματος Diffused Silver (προαιρετική επιλογή).

Κόστος ιδιοκτησίας

Ποιότητα και αντοχή ενσωματώνονται σε κάθε βήμα της κατασκευής του Transit Minibus. Από τους προηγμένους κινητήρες diesel Ford EcoBlue μέχρι τις πρωτοποριακές τεχνολογίες εξοικονόμησης καυσίμου και τα συστήματα επιτήρησης που αναλύουν τον τρόπο που κινείται το όχημά σας, το Transit Minibus διαθέτει τα μέσα για μεγαλύτερη αξιοπιστία, οικονομία καυσίμου και μειωμένο λειτουργικό κόστος*.

Παρακολούθηση συντήρησης

Ένα σύστημα αναλύει τα δεδομένα του οχήματος, για να εξασφαλίζεται η καλύτερη λειτουργία του κινητήρα. Εμφανίζει στον πίνακα οργάνων μια σειρά από στοιχεία, όπως πόσος χρόνος απομένει για το λιπαντικό του κινητήρα, πόσα χιλιόμετρα απομένουν μέχρι να εξαντληθεί το υγρό AdBlue® της εξάτμισης, καθώς και προειδοποίηση για νερό στο καύσιμο (βασικός εξοπλισμός).

Σύστημα ανεφοδιασμού καυσίμου Ford Easy Fuel χωρίς τάπα ρεζερβουάρ

Για να μη λερώνετε τα χέρια σας με την τάπα του ρεζερβουάρ. Παράλληλα, ένα μοναδικό σύστημα ασφαλείας εξασφαλίζει πάντα ανεφοδιασμό με το σωστό καύσιμο (βασικός εξοπλισμός).

Auto-Start-Stop

Όταν σταματά το όχημα, όπως για παράδειγμα στα φανάρια ή στην κυκλοφοριακή συμφόρηση, το Auto-Start-Stop σβήνει τον κινητήρα (εξακολουθώντας να τροφοδοτεί βασικά συστήματα, όπως προβολείς, air condition, ραδιόφωνο και Ford SYNC). Όταν θέλετε να ξεκινήσετε, απλά πατάτε συμπλέκτη και βάζετε πρώτη, ως συνήθως, ή απλά πατάτε γκάζι αν έχετε αυτόματο κιβώτιο, και ο κινητήρας τίθεται πάλι σε λειτουργία. Το Auto-Start-Stop είναι ιδιαίτερα αποτελεσματικό στους δρόμους της πόλης, όπου μπορεί να περιορίσει κατανάλωση καυσίμου και εκπομπές ρύπων (βασικός εξοπλισμός).

*Για περισσότερες πληροφορίες σχετικά με την οικονομία καυσίμου και τις εκπομπές διοξειδίου του άνθρακα (CO_2), δείτε τους πίνακες προδιαγραφών.

Αριστερά εμφανίζεται τομή ενός Transit Minibus L3 H3 Limited.

Μακρύ μεταξόνιο (L3)
Μεσαία οροφή (H2) και υψηλή οροφή (H3)

11+1 Θέσεις και μεγάλος χώρος αποσκευών

Μακρύ μεταξόνιο (L3)
Μεσαία οροφή (H2) και υψηλή οροφή (H3)

14+1 Θέσεις

Μακρύ μεταξόνιο με μεγάλο πρόβολο (L4)
Υψηλή οροφή (H3)
Διπλοί πίσω τροχοί (DRW)

14+1 Θέσεις και μεγάλος χώρος αποσκευών

Μακρύ μεταξόνιο με μεγάλο πρόβολο (L4)
Υψηλή οροφή (H3)
Διπλοί πίσω τροχοί (DRW)

17+1 Θέσεις

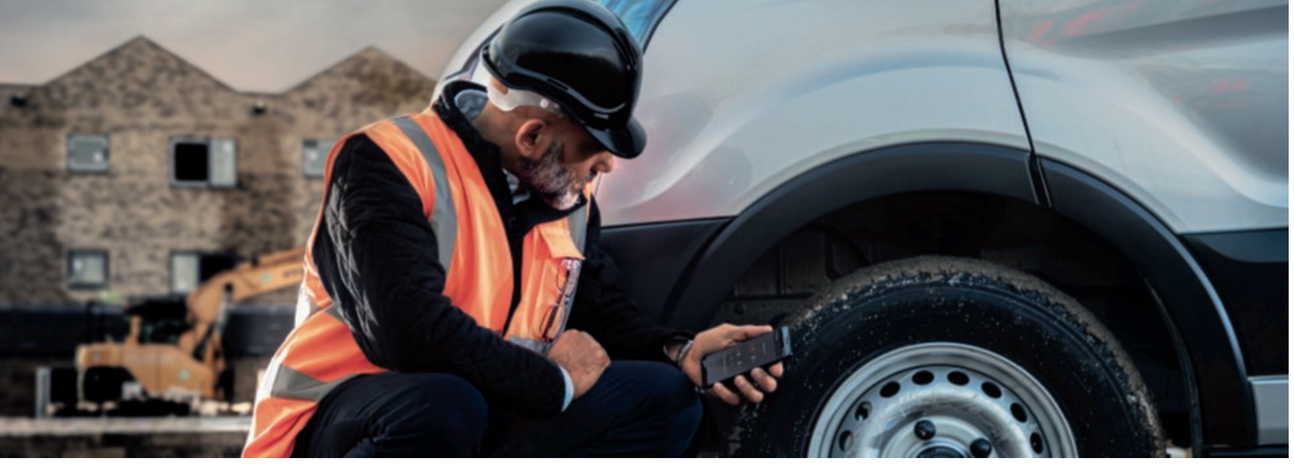

Ο νέος σύντροφος του κινητού σας τηλεφώνου

Ford SYNC 3

Το σύστημα Ford SYNC 3 ενσωματώνεται απρόσκοπτα με το κινητό σας τηλέφωνο και σας επιτρέπει να ελέγχετε τα πάντα, από τηλεφωνικές κλήσεις μέχρι το ηχοσύστημα και τη δορυφορική πλοήγηση, μέσω της οθόνης αφής 8" ή με απλές φωνητικές εντολές*. Οι ενημερώσεις των χαρτών σας κρατούν στην πορεία σας και στην ώρα σας, ενώ διατίθενται χωρίς χρέωση για περιορισμένο διάστημα μετά την ταξινόμηση του οχήματος (προαιρετική επιλογή με σύστημα πλοήγησης).

Χαρακτηριστικά του SYNC 3*

- Χειρίζεστε τηλέφωνο, ηχοσύστημα, εφαρμογές και πλοήγηση.
- Το σύστημα κλήσης έκτακτης ανάγκης† βοηθά τους επιβαίνοντες να καλέσουν τις υπηρεσίες έκτακτης ανάγκης, στις οποίες δίνει τη θέση του οχήματος στην τοπική γλώσσα.
- Ελέγχετε εφαρμογές συμβατές με το SYNC 3 μέσω του AppLink, και χειρίζεστε έτσι το κινητό σας τηλέφωνο μέσω της οθόνης του SYNC 3, όπως ακριβώς στη συσκευή σας.
- Η έγχρωμη οθόνη αφής υποστηρίζει πολλαπλούς χειρισμούς με 'σάρωση' και 'τσίμπημα ή τέντωμα' για ζουμ.

GET IT ON Google Play

Download on the App Store

Κατεβάστε την εφαρμογή κινητού τηλεφώνου **FordPass Pro** από το **App Store** ή βρείτε τη στο **Google Play**.

Παρακαλούμε σημειώστε: Πλήρης ενσωμάτωση smartphone στο Ford SYNC 3 είναι δυνατή μόνο για iPhone 5/Android 5.0 (Lollipop) ή ανώτερο. Ορισμένες λειτουργίες του Ford SYNC 3 απαιτούν σύνδεση δεδομένων, οπότε επιβαρύνονται με την αντίστοιχη χρέωση κινητής τηλεφωνίας. Για να ελέγξετε αν είναι διαθέσιμα στη δική σας ανορά τα Apple CarPlay και Android Auto, δείτε τις επίσημες ιστοσελίδες των Apple CarPlay και Android Auto για τελευταίες πληροφορίες.

†Το σύστημα κλήσης έκτακτης ανάγκης Ford Emergency Assistance είναι ένα πρωτοποριακό σύστημα του Ford SYNC που χρησιμοποιεί κινητό τηλέφωνο αόμματα συνδεδεμένο μέσω Bluetooth® για να καλέσει αυτόματα το τοπικό κέντρο πολιτικής προστασίας μετά από σύγκρουση που θα κάνει κάποιον αερόσακο να ανοίξει ή την αντλία καυσίμου να κλείσει αυτόματα. Το σύστημα λειτουργεί σε περισσότερες από 40 Ευρωπαϊκές χώρες και περιφέρειες.

‡Μην αποσπάτε την προσοχή σας όταν οδηγείτε. Χρησιμοποιείτε συστήματα φωνητικού ελέγχου, όταν είναι δυνατό, και μην κρατάτε συσκευές στο χέρι όταν οδηγείτε. Ορισμένες λειτουργίες μπορεί να είναι δεσμευμένες όταν έχετε ταχύπτπα στο κιβώτιο. Δεν είναι όλες οι λειτουργίες συμβατές με όλα τα κινητά τηλέφωνα.

Σημείωση: Το Ford SYNC δεν υποστηρίζει ενδείξεις οθόνης και φωνητικές εντολές στην Ελληνική γλώσσα.

100% σε σύνδεση

Μόνο η Ford θα μπορούσε να προσφέρει ένα πλήρως διασυνδεδεμένο περιβάλλον ενσωματωμένο ευθύς εξ αρχής. Η Ford προσφέρει μια ολοκληρωμένη σειρά διασυνδεδεμένων υπηρεσιών που μπορούν να βοηθήσουν την επιχείρησή σας, όσα οχήματα και αν έχετε.

FordPass Pro

Η εφαρμογή FordPass Pro σας προσφέρει τα εργαλεία που χρειάζεστε για να μπορείτε να παρακολουθήσετε την κατάσταση, την ασφάλεια και την ομαλή λειτουργία έως 5 οχημάτων.

- **Γρήγορη εγκατάσταση** – Χρησιμοποιώντας την κάμερα του κινητού σας τηλεφώνου, μπορείτε να προσθέσετε έως 5 οχήματα στον λογαριασμό σας, μέσω της εφαρμογής, σκανάροντας τον αριθμό VIN κάθε οχήματος.
- **Κατάσταση του οχήματος** – Παρακολουθείτε την κατάσταση των οχημάτων σας σε πραγματικό χρόνο.
- **Ειδοποιήσεις για την κατάσταση** – Διαχειρίζεστε την κατάσταση των οχημάτων σας σε πραγματικό χρόνο.
- **Κατάσταση των οχημάτων στον χάρτη** – Βλέπετε όλα τα οχήματά σας στον ίδιο χάρτη με ενδείξεις για την κατάστασή τους. Ελέγχετε τα οχήματά σας στην αρχή και στο τέλος της εργάσιμης ημέρας.
- **Κλείδωμα και ξεκλείδωμα από απόσταση** – Πρόσβαση από απόσταση σε διάφορα συστήματα, π.χ. με το ζωνικό κλείδωμα μπορείτε να ανοίξετε την πλαϊνή πόρτα φόρτωσης ή την πόρτα του οδηγού.
- **Εκκίνηση κινητήρα από απόσταση** – Μπορείτε να ετοιμάσετε τα οχήματά σας για δουλειά στην αρχή της ημέρας και να θερμάνετε ή να δροσίσετε την καμπίνα, όπως χρειάζεται (μόνο με αυτόματο κιβώτιο ταχυτήτων).
- **Guard Mode** – Μπορείτε να θέσετε το όχημά σας σε κατάσταση αυξημένης προστασίας και να λαμβάνετε ειδοποιήσεις για οποιαδήποτε δραστηριότητα στο όχημά σας.
- **Οδική βοήθεια** – Διατηρήστε τα οχήματά σας σε λειτουργία με τη δυνατότητα οδικής βοήθειας όταν τη χρειαστείτε.
- **Ραντεβού online** – Ελέγξτε τη διαθεσιμότητα του συνεργείου σας και κλείστε ραντεβού για σέρβις απευθείας από την εφαρμογή.

FordPass Connect

- **Live Traffic**** – Μεταδίδει ενημερωμένες πληροφορίες για την κυκλοφορία απευθείας στο σύστημα πλοήγησης του SYNC 3. Η τεχνολογία αναπροσαρμόζει στη συνέχεια την προτεινόμενη διαδρομή με βάση τις κυκλοφοριακές συνθήκες, ώστε να ξοδεύετε λιγότερο χρόνο για να φτάσετε στον επόμενο προορισμό σας.
- **Local Hazard Information**** – Χρησιμοποιεί πολλαπλές πηγές σε τοπικό και εθνικό επίπεδο για να σας ενημερώνει για κινδύνους που θα συναντήσετε στον δρόμο σας.
- **Κέντρο πρόσβασης Wi-Fi***** – Με ταχύτητες έως 4G, το κέντρο πρόσβασης Wi-Fi του ενσωματωμένου modem FordPass Connect επιτρέπει πρόσβαση στο Internet έως και για 10 συσκευές. Έχει εμβέλεια κάλυψης έως και 15 m γύρω από το όχημα για να σας διευκολύνει στην εργασία σας.
- **Ηλεκτροκίνηση** – Ελέγξτε την κατάσταση της μπαταρίας και εντοπίστε σημεία φόρτισης, χρησιμοποιώντας τις δυνατότητες εύρεσης.

Ford Data Services™†

Με το Ford Data Services™ και το FordPass Connect μπορείτε να λαμβάνετε δεδομένα από το όχημά σας με ασφάλεια, είτε στη δική σας τηλεματική εφαρμογή, είτε μέσω του παρόχου τηλεματικών υπηρεσιών που θα επιλέξετε. Τα δεδομένα μπορούν να λαμβάνονται σε εφαρμογή που ήδη έχετε ή μέσω του παρόχου τηλεματικών υπηρεσιών που θα επιλέξετε.

Ford Telematics™†

Με το Ford Telematics™ και το FordPass Connect μπορείτε εύκολα να βλέπετε τα δεδομένα και να διαχειρίζεστε όλα τα οχήματά σας χρησιμοποιώντας τον διαισθητικό πίνακά μας. Τα στοιχεία παρουσιάζονται με τον τρόπο που επιλέγετε για να μπορείτε να διαχειριστείτε τον στόλο σας.

Η εφαρμογή κινητού τηλεφώνου **FordPass Pro** είναι διαθέσιμη σε επιλεγμένες αγορές. Παρακαλούμε να απευθύνεστε στο δίκτυο της Ford για λεπτομέρειες. Είναι διαθέσιμη για λήψη σε App Store και Google Play.

Σημείωση: Αν χρησιμοποιείτε έως πέντε οχήματα Ford μπορείτε να χρησιμοποιήσετε την εφαρμογή FordPass Pro. Αν χρησιμοποιείτε πάνω από πέντε οχήματα, συνιστάται να χρησιμοποιήσετε τα συστήματα Ford Data Services™‡ και Ford Telematics™‡.

*Το ενσωματωμένο modem FordPass Connect συνδέεται κατά την παραλαβή του οχήματος. Μπορείτε να επιλέξετε συμμετοχή ή εξαίρεση από συγκεκριμένες υπηρεσίες κοινής χρήσης δεδομένων. Η τεχνολογία είναι διαθέσιμη από το 2020. Οι δυνατότητες πρόσβασης από απόσταση διατίθενται χωρίς χρέωση για όλη τη διάρκεια ζωής του οχήματος με μέγιστο χρόνο τα 10 έτη.

**Οι υπηρεσίες Live Traffic και Local Hazard Information διατίθενται χωρίς χρέωση για 12 μήνες από την ταξινόμηση καινούργιου Ford με SYNC 3 και σύστημα πλοήγησης, και στη συνέχεια με συνδρομή. Η υπηρεσία Local Hazard Information προσφέρεται ανάλογα με τη διαθεσιμότητα κατά τη στιγμή της αγοράς.

***Το κέντρο πρόσβασης Wi-Fi (έως 4G LTE) περιλαμβάνει σύνδεση δεδομένων κινητής τηλεφωνίας, η οποία διατίθεται δοκιμαστικά για περιορισμένο διάστημα από τη στιγμή της ενεργοποίησης. Στη συνέχεια απαιτείται η αγορά πακέτων δεδομένων από τη Vodafone. Ανατρέξτε στην ιστοσελίδα τους για λεπτομέρειες σχετικά με τα πακέτα δεδομένων που διαθέτουν. Για να αξιοποιήσουν την ενσωματωμένη δυνατότητα Wi-Fi, τα οχήματα Ford πρέπει να διαθέτουν τον κατάλληλο εξοπλισμό και πρόγραμμα δεδομένων κινητής τηλεφωνίας. Η κάλυψη και η υπηρεσία δεδομένων δεν είναι παντού διαθέσιμες και μπορεί να ισχύουν όροι και προϋποθέσεις για το πρόγραμμα δεδομένων κινητής τηλεφωνίας, καθώς και χρεώσεις για μηνύματα και δεδομένα.

†Οι υπηρεσίες Ford Data Services™ και Ford Telematics™ διατίθενται για οχήματα Ford με ενσωματωμένο modem FordPass Connect. Μόνο για επαγγελματίες πελάτες με πολλά οχήματα. Επιβάλλονται χρεώσεις συνδρομής και όροι και προϋποθέσεις χρήσης των διασυνδεδεμένων υπηρεσιών της Ford. Μπορείτε να λαμβάνετε δεδομένα, όπως η κατάσταση του οχήματος, η θέση του οχήματος, η κατανάλωση καυσίμου καθώς και στοιχεία για την οδήγηση με δυνατότητα λήψης από πολλά οχήματα.

Ταξιδεύετε με την τεχνολογία

Το Transit Minibus έχει σχεδιαστεί να προσέχει το ίδιο το όχημα και τους άλλους γύρω σας. Σε όλη τη γκάμα θα βρείτε διαθέσιμες μια σειρά από τεχνολογίες που σας επιτρέπουν να παραμένετε σε σύνδεση και να οδηγείτε με άνεση και σιγουριά.

Προειδοποίηση για διερχόμενο όχημα[02]

Το σύστημα Cross Traffic Alert (CTA) σκανάρει τον χώρο δεξιά και αριστερά, όταν βγαίνετε με την όπισθεν από κάθετη θέση στάθμευσης, και σας προειδοποιεί για οχήματα που πλησιάζουν και άλλους κινδύνους (προαιρετική επιλογή).

Live Traffic*

Μεταδίδει απευθείας στο σύστημα πλοήγησης του SYNC 3 πληροφορίες για κυκλοφοριακά προβλήματα, οι οποίες ενημερώνονται συνεχώς. Η τεχνολογία αναπροσαρμόζει στη συνέχεια την προτεινόμενη διαδρομή με βάση τις κυκλοφοριακές συνθήκες, ώστε να φτάσετε πιο εύκολα και έγκαιρα στον προορισμό σας. Διατίθεται με το FordPass μέσω SYNC 3 με σύστημα πλοήγησης.

Σύστημα επιτήρησης τυφλών σημείων οχήματος και ρυμουλκουμένου[02]

Όταν ένα άλλο όχημα – αυτοκίνητο, βαν ή φορτηγό – μπαίνει στο τυφλό σημείο ενός από τους εξωτερικούς καθρέφτες σας, το Blind Spot Information System (BLIS) σας ειδοποιεί με μια ευδιάκριτη φωτεινή ένδειξη στον αντίστοιχο εξωτερικό καθρέφτη. Αν έχετε προσαρτημένο ρυμουλκούμενο, η φωτεινή ένδειξη ανάβει επίσης αν κινείται άλλο όχημα δίπλα στο ρυμουλκούμενο (προαιρετική επιλογή).

[02]Χρησιμοποιεί αισθητήρες. [2]Εξοπλισμός υποβοήθησης του οδηγού.
*Η πρόσβαση στο Live Traffic είναι χωρίς κόστος τα πρώτα 2 χρόνια από την ταξινόμηση καινούργιου Ford με SYNC 3 και σύστημα πλοήγησης, και στη συνέχεια με συνδρομή.
Σημείωση: Τα συστήματα υποβοήθησης του οδηγού δεν υποκαθιστούν την προσοχή, την κρίση και την ετοιμότητα που πρέπει να έχει ο οδηγός για να διατηρήσει τον έλεγχο του αυτοκινήτου.

Το μοντέλο που εμφανίζεται αριστερά είναι Ford Transit Minibus L3 H2 Limited με μεταλλικό χρώμα αμαξώματος Diffused Silver (προαιρετική επιλογή).

Πάντα σε εγρήγορση

Το Transit Minibus μπορεί να ανακουφίσει την οδήγηση στην πυκνή κυκλοφορία. Το έξυπνο σύστημα σταθερής ταχύτητας Intelligent Adaptive Cruise Control (IACC)[02] (προαιρετική επιλογή) χρησιμοποιεί δορυφορικές πληροφορίες σε συνδυασμό με αναγνώριση των οδικών πινακίδων Traffic Sign Recognition (TSR)[02] για να εντοπίσει το όριο ταχύτητας που ισχύει κάθε φορά. Το σύστημα μπορεί στη συνέχεια να προσαρμόσει αυτόματα την ταχύτητα του οχήματος ώστε να μην υπερβαίνει το όριο ταχύτητας.

Έξυπνο σύστημα σταθερής ταχύτητας[02]

Το Intelligent Adaptive Cruise Control (IACC) συνδυάζει έξυπνη υποβοήθηση ελέγχου της ταχύτητας Intelligent Speed Assist (ISA) και έξυπνο σύστημα περιορισμού της ταχύτητας με αναγνώριση οδικών πινακίδων Traffic Sign Recognition (TSR) για να αναγνωρίζει το όριο ταχύτητας που ισχύει και να περιορίζει αυτόματα την ταχύτητα του οχήματος (προαιρετική επιλογή).

[01]Χρησιμοποιεί αισθητήρες. [02]Εξοπλισμός υποβοήθησης του οδηγού.
Σημείωση: Τα συστήματα υποβοήθησης του οδηγού δεν υποκαθιστούν την προσοχή, την κρίση και την ετοιμότητα που πρέπει να έχει ο οδηγός για να διατηρήσει τον έλεγχο του αυτοκινήτου.

Το μοντέλο που εμφανίζεται αριστερά είναι Ford Transit Minibus L3 H3 Limited με μεταλλικό χρώμα αμαξώματος Dark Carmine Red (προαιρετική επιλογή).

Προηγμένη τεχνολογία

Χρησιμοποιώντας ραντάρ και κάμερα υπερύθρων, το σύστημα υποβοήθησης έναντι σύγκρουσης Pre-Collision Assist[Ø2)] με ανίχνευση πεζών* μπορεί παρακολουθεί την απόσταση του οχήματος από άλλα οχήματα και πεζούς* που μπορεί να έχετε μπροστά σας (προαιρετική επιλογή). Αν ανιχνεύσει πιθανότητα σύγκρουσης, σας ειδοποιεί με ηχητικές και οπτικές προειδοποιήσεις και, αν χρειαστεί, προφορτίζει τα φρένα και προετοιμάζει το πεντάλ για απότομο φρενάρισμα. Αν ανιχνεύσει ότι επίκειται σύγκρουση, το σύστημα Active Braking[Ø2)] μπορεί να φρενάρει αυτόματα για να μετριάσει τις συνέπειες (προαιρετική επιλογή).

Υποβοήθηση έναντι σύγκρουσης[Ø2)] με ανίχνευση πεζών*

Χρησιμοποιώντας ραντάρ και κάμερα υπερύθρων, το σύστημα Pre-Collision Assist (PCA) ανιχνεύει άλλα οχήματα και σας προειδοποιεί για τον κίνδυνο σύγκρουσης (προαιρετική επιλογή).

[Ø)]Χρησιμοποιεί αισθητήρες. [2)]Εξοπλισμός υποβοήθησης του οδηγού.

*Η ανίχνευση πεζών είναι σχεδιασμένη για ταχύτητες έως 80 km/h. Η υποβοήθηση έναντι σύγκρουσης Pre-Collision Assist (PCA) με ανίχνευση πεζών μπορεί να ανιχνεύσει πεζούς αλλά όχι σε κάθε περίπτωση και δεν υποκαθιστά την ασφαλή οδήγηση. Δείτε το εγχειρίδιο κατόχου για τους περιορισμούς του συστήματος.

Σημείωση: Τα συστήματα υποβοήθησης του οδηγού δεν υποκαθιστούν την προσοχή, την κρίση και την ετοιμότητα που πρέπει να έχει ο οδηγός για να διατηρήσει τον έλεγχο του αυτοκινήτου.

Το μοντέλο που εμφανίζεται αριστερά είναι Ford Transit Minibus L3 H3 Limited με απλό χρώμα αμαξώματος Race Red (προαιρετική επιλογή).

Έξυπνο παρκάρισμα

Το παρκάρισμα σε έναν πολυσύχναστο δρόμο ή σε μια στενή θέση μπορεί να είναι προβληματικό. Αλλά με το σύστημα Side Park Assist[Ø2)] (βασικός εξοπλισμός στο Limited), το Transit Minibus σας διευκολύνει ιδιαίτερα. Αισθητήρες υπερήχων μπορούν να εντοπίσουν αντικείμενα γύρω από το όχημα και σας προειδοποιούν αν πλησιάσετε πολύ. Το σύστημα Enhanced Active Park Assist[Ø2)] προχωρά ακόμα περισσότερο, με τη δυνατότητα να αναγνωρίζει μια θέση στάθμευσης κατάλληλου μεγέθους και να παρκάρει ή να ξεπαρκάρει αυτόματα, ελέγχοντας το τιμόνι ενώ εσείς ελέγχετε πεντάλ και κιβώτιο ταχυτήτων (προαιρετική επιλογή).

Κάθετη Θέση στάθμευσης

Το σύστημα Enhanced Active Park Assist[Ø2)] αναγνωρίζει μια θέση στάθμευσης κατάλληλου μεγέθους και παρκάρει το όχημα αυτόματα.

Παράλληλη Θέση στάθμευσης

Το σύστημα Enhanced Active Park Assist[Ø2)] σας βοηθά επίσης να ξεπαρκάρετε όταν βγαίνετε από μια παράλληλη θέση στάθμευσης.

[Ø]Χρησιμοποιεί αισθητήρες. [2)]Εξοπλισμός υποβοήθησης του οδηγού.
Σημείωση: Τα συστήματα υποβοήθησης του οδηγού δεν υποκαθιστούν την προσοχή, την κρίση και την ετοιμότητα που πρέπει να έχει ο οδηγός για να διατηρήσει τον έλεγχο του αυτοκινήτου.

Ford Transit Minibus L3 H3 Limited με μεταλλικό χρώμα αμαξώματος Chrome Blue (προαιρετική επιλογή).

Για να μη βγαίνετε από τη λωρίδα σας

Το σύστημα Lane-Keeping Alert (LKA)[Ø2]* ανιχνεύει πότε περνάτε τις διαχωριστικές γραμμές της λωρίδας σας χωρίς να βγάλετε φλας και σας ειδοποιεί με δονήσεις στο τιμόνι. Αν δεν αντιδράσετε αρκετά γρήγορα ή δεν αντιδράσετε καθόλου, το σύστημα Lane Keeping Aid (LKA)[Ø2]* εφαρμόζει στο τιμόνι δύναμη προς την πλευρά της λωρίδας σας (προαιρετική επιλογή).

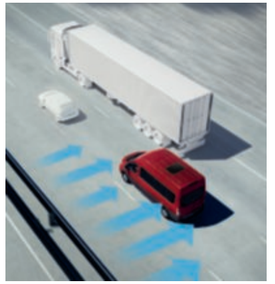

Σταθεροποίηση σε πλάγιο άνεμο[Ø1]

Βοηθά τον οδηγό να παραμείνει στην πορεία του όταν φυσάει δυνατά, χρησιμοποιώντας το ηλεκτρονικό σύστημα ευστάθειας Elecrtronic Stability Control (ESC) για να ανιχνεύσει αν το όχημα εκτρέπεται από ισχυρό πλάγιο άνεμο (βασικός εξοπλισμός).

[Ø]Χρησιμοποιεί αισθητήρες. [1]Εξοπλισμός ασφαλείας. [2]Εξοπλισμός υποβοήθησης του οδηγού.

*Λειτουργεί σε ταχύτητες πάνω από 65 km/h σε δρόμους με πολλαπλές λωρίδες κυκλοφορίας με ευδιάκριτη διαγράμμιση. Το σύστημα υποβοήθησης διατήρησης λωρίδας Lane-Keeping Aid (LKA) δεν ελέγχει το τιμόνι.

Σημείωση: Τα συστήματα υποβοήθησης του οδηγού δεν υποκαθιστούν την προσοχή, την κρίση και την ετοιμότητα που πρέπει να έχει ο οδηγός για να διατηρήσει τον έλεγχο του αυτοκινήτου.

Το μοντέλο που εμφανίζεται αριστερά είναι Ford Transit Minibus L3 H3 Limited με μεταλλικό χρώμα αμαξώματος Chrome Blue (προαιρετική επιλογή).

Σιγουριά στην οδήγηση

Προηγμένα συστήματα που σας διευκολύνουν.

Το Transit Minibus διατίθεται με μια γκάμα από χαρακτηριστικά ασφαλείας και υποβοήθησης του οδηγού που κάνουν την οδήγηση πιο ασφαλή αλλά και πιο εύκολη.

Ηλεκτρονικός έλεγχος ευστάθειας[Ø1]

Το σύστημα Electronic Stability Control (ESC) ανιχνεύει κάθε απόκλιση από την πορεία που έχει επιλέξει ο οδηγός και τον βοηθά να επαναφέρει το όχημα αυτόματα, ρυθμίζοντας τα φρένα και τις στροφές του κινητήρα. Το σύστημα ελέγχου πρόσφυσης Traction Control[Ø1)] δεν αφήνει τους τροχούς να σπινάρουν και εξασφαλίζει το καλύτερο δυνατό κράτημα παρακολουθώντας συνεχώς και ρυθμίζοντας τη ροπή του κινητήρα που μεταφέρεται σε κάθε τροχό (βασικός εξοπλισμός).

Έλεγχος αναδίπλωσης ρυμουλκουμένου[Ø1)]*
(όπως φαίνεται στην εικόνα)

Αν ανιχνεύσει αναδίπλωση του ρυμουλκουμένου, το σύστημα Trailer Sway Control (TSC) μειώνει τη ροπή του κινητήρα και εφαρμόζει κατάλληλα τα φρένα σε κάθε τροχό για αποκατάσταση του ελέγχου (βασικός εξοπλισμός με κοτσαδόρο Ford).

Σύστημα ελέγχου στροφής[Ø1)]*

Το σύστημα Curve Control (CCS) ανιχνεύει αν ο οδηγός πάρει μια στροφή με μεγαλύτερη ταχύτητα από όσο πρέπει και περιορίζει άμεσα τη ροπή του κινητήρα, εφαρμόζοντας παράλληλα τα φρένα ανεξάρτητα σε κάθε τροχό, για να μην ξεφύγει το όχημα από τον έλεγχο (βασικός εξοπλισμός).

Σύστημα αντιστρεπτικής ευστάθειας[Ø1)]

Χρησιμοποιώντας γυροσκοπικό αισθητήρα που μετρά τον ρυθμό περιστροφής το σύστημα Roll Stability Control (RSC) διατηρεί τους τροχούς σταθερά στο έδαφος όταν το κέντρο βάρους είναι υψηλό, καθώς και σε στροφές με αρνητική γωνία Camber (βασικός εξοπλισμός).

Υποβοήθηση εκκίνησης στην ανηφόρα[Ø2)]

Το σύστημα Hill Start Assist (HSA) είναι σχεδιασμένο να συγκρατεί το όχημα στην ανηφόρα, για να μην κυλίσει προς τα πίσω όταν μετακινείτε το πόδι σας από το φρένο στο γκάζι. Λειτουργεί και με την όπισθεν. Είναι ιδανικό για τη ρυμούλκηση βαρέων φορτίων (βασικός εξοπλισμός).

Σύστημα ελέγχου ανάλογα με το φορτίο[Ø1)]

Το σύστημα Load Adaptive Control (LAC) είναι σχεδιασμένο να προσαρμόζει κατάλληλα την αντίδραση του ηλεκτρονικού συστήματος ευστάθειας (ESC)[1)] αντισταθμίζοντας το φορτίο του οχήματος (βασικός εξοπλισμός).

Αερόσακοι οροφής[Ø1)]

Αναπτύσσονται από την οροφή και προστατεύουν οδηγό και συνοδηγό από τραυματισμό στο κεφάλι (προαιρετική επιλογή).

[Ø]Χρησιμοποιεί αισθητήρες. [1)]Εξοπλισμός ασφαλείας. [2)]Εξοπλισμός υποβοήθησης του οδηγού.
Σημείωση: Τα συστήματα υποβοήθησης του οδηγού δεν υποκαθιστούν την προσοχή, την κρίση και την ετοιμότητα που πρέπει να έχει ο οδηγός για να διατηρήσει τον έλεγχο του αυτοκινήτου.
*Να θυμάστε ότι κανένα σύστημα ασφαλείας δεν μπορεί να αναιρέσει τους νόμους της φυσικής. Ο οδηγός μπορεί να χάσει τον έλεγχο ενός αυτοκινήτου αν δεν αντιδράσει σωστά, όπως επιβάλλουν οι εκάστοτε συνθήκες.

Ford Transit Minibus L3 H3 Limited με μεταλλικό χρώμα αμαξώματος Chrome Blue (προαιρετική επιλογή).

Για να μένετε πάντα στην πορεία σας

Το σύστημα ελέγχου στροφής Curve Control[Ø1)] του Ford Transit είναι σχεδιασμένο να σας βοηθά να διατηρήσετε τον έλεγχο του οχήματος όταν μπαίνετε σε μια στροφή με μεγαλύτερη ταχύτητα από ότι επιτρέπουν οι συνθήκες του δρόμου. Αν το σύστημα ανιχνεύσει υποστροφή με κίνδυνο το όχημα να χάσει τον έλεγχο, μειώνει γρήγορα τη ροπή του κινητήρα και εφαρμόζει τα φρένα για να μπορέσετε να επιβραδύνετε και να μείνετε στην πορεία σας. Η τεχνολογία αυτή είναι ιδιαίτερα αποτελεσματική κατά την είσοδο ή την έξοδο από αυτοκινητόδρομο με αυξημένη ταχύτητα (βασικός εξοπλισμός).

Ø)Χρησιμοποιεί αισθητήρες. 1)Εξοπλισμός ασφαλείας.

Το μοντέλο που εμφανίζεται εδώ είναι Ford Transit Minibus L3 H3 Limited με μεταλλικό χρώμα αμαξώματος Diffused Silver (προαιρετική επιλογή).

Τεχνολογίες που κάνουν τη ζωή σας ευκολότερη

Δυνατότητα επιλογής τρόπου οδήγησης

Σας επιτρέπει να επιλέξετε τέσσερις λειτουργίες οδήγησης – κανονική, οικονομική, για ολισθηρότητα και, στα οχήματα με πίσω κίνηση (RWD) με εργοστασιακά τοποθετημένο κοτσαδόρο, για ρυμουλκούμενο. Το σύστημα ρυθμίζει διάφορες παραμέτρους, όπως την απόκριση του γκαζιού και την αίσθηση του τιμονιού για να διευκολύνει την οδήγηση στις συγκεκριμένες συνθήκες (βασικός εξοπλισμός).

Παρακολούθηση συντήρησης

Ένα σύστημα αναλύει τα δεδομένα του οχήματος, για να εξασφαλίζεται η καλύτερη λειτουργία του κινητήρα. Εμφανίζει στον πίνακα οργάνων μια σειρά από στοιχεία όπως, πόσα χιλιόμετρα απομένουν μέχρι να εξαντληθεί το υγρό AdBlue® της εξάτμισης, καθώς και προειδοποίηση για νερό στο καύσιμο (βασικός εξοπλισμός).

10-τάχυτο αυτόματο κιβώτιο

Το νέο προηγμένο αυτόματο κιβώτιο 10 ταχυτήτων προσφέρει μια ομαλή και άνετη εμπειρία στην οδήγηση. Είτε, λοιπόν, κινείστε στον αυτοκινητόδρομο, είτε ελίσσεστε στην πυκνή κυκλοφορία, επιλέγει πάντα την κατάλληλη σχέση την κατάλληλη στιγμή (κατόπιν διαθεσιμότητας στην τοπική αγορά).

Αισθητήρες απόστασης στάθμευσης[Ø2)]

Με το Ford Transit Minibus, δεν χρειάζεται να προσπεράσετε αυτές τις δύσκολες θέσεις για παρκάρισμα. Ένα ηχητικό σήμα σας βοηθά να εκτιμήσετε την απόσταση από το εμπρός ή το πίσω μέρος του οχήματος μέχρι το επόμενο εμπόδιο, για να παρκάρετε ευκολότερα (βασικός εξοπλισμός).

[Ø)]Χρησιμοποιεί αισθητήρες. [2)]Εξοπλισμός υποβοήθησης του οδηγού.

Σημείωση: Τα συστήματα υποβοήθησης του οδηγού δεν υποκαθιστούν την προσοχή, την κρίση και την ετοιμότητα που πρέπει να έχει ο οδηγός για να διατηρήσει τον έλεγχο του αυτοκινήτου.

Κάμερα πίσω με φωτισμό LED

Υπερυψωμένη κάμερα που προσφέρει διευρυμένη εικόνα προς τα πίσω όταν κάνετε όπισθεν, με φωτισμό LED που φωτίζει τον χώρο πίσω από το όχημα για βελτιωμένη ορατότητα σε κακές συνθήκες. Η κάμερα προσφέρει πανοραμική εικόνα όταν συνδυάζεται με κάμερα ευρυγώνιας απεικόνισης εμπρός (προαιρετική επιλογή).

Κάμερα ευρυγώνιας απεικόνισης εμπρός

Προσφέρει διευρυμένη εικόνα από το εμπρός μέρος του οχήματος, προς τα εμπρός, προς τα δεξιά και προς τα αριστερά. Ιδιαίτερα χρήσιμη σε διασταυρώσεις και όταν βγαίνετε από θέσεις στάθμευσης με περιορισμένη ορατότητα προς τα πλάγια. Περιλαμβάνει κάμερα ευρυγώνιας απεικόνισης και φωτισμό εδάφους πίσω. Οι κάμερες λειτουργούν μόνο σε ταχύτητες κάτω από 10 km/h (προαιρετική επιλογή).

Trend

Εξωτερικά χαρακτηριστικά

- Χαλύβδινες ζάντες 16" με πλήρη τάσια
- Πλαίσιο μάσκας με χρωμιωμένο φινίρισμα
- Φιμέ κρύσταλλα πίσω
- Αισθητήρες απόστασης στάθμευσης εμπρός και πίσω
- Προβολείς ομίχλης εμπρός
- Στατικοί λαμπτήρες στροφής
- Ηλεκτρικά αναδιπλούμενο σκαλοπάτι
- Πλαϊνά φώτα όγκου στην έκδοση με μακρύ μεταξόνιο, μεγάλο πρόβολο και ψηλή οροφή L4 H3
- Συρόμενο παράθυρο στην 2η σειρά καθισμάτων στην πλευρά του οδηγού
- Ηλεκτρικά ρυθμιζόμενοι και θερμαινόμενοι εξωτερικοί καθρέπτες στο δικό τους χρώμα

Εσωτερικά χαρακτηριστικά

- Ραδιόφωνο AM/FM με κλήση έκτακτης ανάγκης*, σύστημα ασύρματης σύνδεσης Bluetooth®, κεντρική οθόνη αφής 4" TFT, ενσωματωμένο modem FordPass Connect, κεραία GNSS με πτερύγιο οροφής, δύο υποδοχές USB με δυνατότητα σύνδεσης iPod®, χειριστήρια στο τιμόνι και 6 ηχεία
- Air Condition
- Ντουλάπι ταμπλό που κλειδώνει
- Θήκη για γυαλιά στην εταζέρα οροφής

Κινητήρες

Diesel
2.0L Ford EcoBlue 130 ίππων (96 kW)
2.0L Ford EcoBlue 170 ίππων (125 kW)

Το μοντέλο που εμφανίζεται επάνω είναι Ford Transit Minibus L3 H3 Trend με μεταλλικό χρώμα αμαξώματος Agate Black (προαιρετική επιλογή).

*Το σύστημα κλήσης έκτακτης ανάγκης Ford Emergency Assistance είναι ένα πρωτοποριακό σύστημα του Ford SYNC που χρησιμοποιεί κινητό τηλέφωνο ασύρματα συνδεδεμένο μέσω Bluetooth® για να καλέσει αυτόματα το τοπικό κέντρο πολιτικής προστασίας μετά από σύγκρουση που θα κάνει κάποιον αερόσακο να ανοίξει ή την αντλία καυσίμου να κλείσει αυτόματα. Το σύστημα λειτουργεί σε περισσότερες από 40 Ευρωπαϊκές χώρες και περιφέρειες.

Limited

Εξωτερικά χαρακτηριστικά επιπλέον του Trend

- Ζάντες ελαφρού κράματος 16" 5x2 ακτίνων
- Πάνω και κάτω εμπρός προφυλακτήρας στο χρώμα του αμαξώματος
- Προβολείς Bi-Xenon
- Μέτρηση και εντοπισμός θέσης στάθμευσης

Εσωτερικά χαρακτηριστικά επιπλέον του Trend

- Ραδιόφωνο AM/FM με ψηφιακό δέκτη DAB, ενσωματωμένο σύστημα πλοήγησης, Ford SYNC 3 με κλήση έκτακτης ανάγκης*, σύστημα ασύρματης σύνδεσης Bluetooth®, AppLink, κεντρική οθόνη αφής 8" TFT, ενσωματωμένο modem FordPass Connect, κεραία GNSS με πτερύγιο οροφής, δύο υποδοχές USB με δυνατότητα σύνδεσης iPod®, χειριστήρια στο τιμόνι και 6 ηχεία
- Δερμάτινη λαβή μοχλού ταχυτήτων

Κινητήρες

Diesel
2.0L Ford EcoBlue 170 ίππων (125 kW)

Το μοντέλο που εμφανίζεται επάνω είναι Ford Transit Minibus L3 H3 με μεταλλικό χρώμα αμαξώματος Diffused Silver (προαιρετική επιλογή).

*Το σύστημα κλήσης έκτακτης ανάγκης Ford Emergency Assistance είναι ένα πρωτοποριακό σύστημα του Ford SYNC που χρησιμοποιεί κινητό τηλέφωνο ασύρματα συνδεδεμένο μέσω Bluetooth® για να καλέσει άμεσα το τοπικό κέντρο πολιτικής προστασίας μετά από σύγκρουση που θα κάνει κάποιον αερόσακο να ανοίξει ή την αντλία καυσίμου να κλείσει αυτόματα. Το σύστημα λειτουργεί σε περισσότερες από 40 Ευρωπαϊκές χώρες και περιφέρειες.

Χρώματα και επενδύσεις

Επιλέξτε το χρώμα αμαξώματος και τις επενδύσεις καθισμάτων που εκφράζουν καλύτερα το πνεύμα της επιχείρησής σας.

Trend και Limited
Επιφάνεια καθισμάτων Capitol σε Ebony
Πλαϊνά καθισμάτων: City σε Ebony

Frozen White
Απλό χρώμα αμαξώματος

Blazer Blue
Απλό χρώμα αμαξώματος

Race Red
Απλό χρώμα αμαξώματος

Moondust Silver
Μεταλλικό χρώμα αμαξώματος*

Agate Black
Μεταλλικό χρώμα αμαξώματος*

Dark Carmine Red
Μεταλλικό χρώμα αμαξώματος*

Magnetic
Μεταλλικό χρώμα αμαξώματος*

Chrome Blue
Μεταλλικό χρώμα αμαξώματος*

Diffused Silver
Μεταλλικό χρώμα αμαξώματος*

12 χρόνια εγγύηση αντισκωριακής προστασίας
Το Transit Minibus οφείλει την αντοχή του αμαξώματος σε μια εμπεριστατωμένη διαδικασία βαφής σε πολλαπλά στάδια. Από την επικέρωση τμημάτων του αμαξώματος, μέχρι την τελική επίστρωση υψηλής αντοχής, νέα υλικά και διαδικασίες εφαρμογής εξασφαλίζουν τη διατήρηση της καλής εμφάνισης για πολλά χρόνια.

Σημείωση Οι φωτογραφίες χρησιμοποιούνται μόνο για την παρουσίαση των χρωμάτων και μπορεί να μην απεικονίζουν την τρέχουσα προδιαγραφή του οχήματος. Τα χρώματα και οι επενδύσεις που εμφανίζονται εδώ μπορεί να διαφέρουν από τα πραγματικά χρώματα, λόγω περιορισμών της διαδικασίας εκτύπωσης.
*Προαιρετική επιλογή με πρόσθετο κόστος.

Επίστρωση ψευδαργύρου	**Φωσφατική επικάλυψη**	**Ηλεκτροστατική βαφή**	**Αστάρι**	**Τελική επικάλυψη**	**Διάφανη επικάλυψη** (όχι το Frozeen White)

Προσαρμογή

Προφυλακτήρες πίσω παραθύρων

Πλέγμα που τοποθετείται στα πίσω παράθυρα από μέσα, για ενισχυμένη προστασία, χωρίς να παρεμποδίζεται η ορατότητα προς τα πίσω (αξεσουάρ).

Αντιανεμικά ClimAir®+

Επιτρέπουν να μπαίνει στην καμπίνα καθαρός αέρας όταν οδηγείτε με τα εμπρός παράθυρα ανοικτά, ακόμα και όταν βρέχει ή χιονίζει (αξεσουάρ).

Ταπέτα δαπέδου παντός καιρού

Κατασκευασμένα από ελαστικό υλικό, με το λογότυπο του Ford Transit, ακριβώς στα μέτρα του οχήματος, παρέχουν προστασία από λάσπες και χώματα. Το ταπέτο του οδηγού στερεώνεται με ασφάλεια στο δάπεδο, για να μη μετακινείται (αξεσουάρ).

Κάλυμμα κάτω από τον κινητήρα

Ανθεκτικό κάλυμμα κάτω από το αμάξωμα, από χάλυβα με αντισκωριακή προστασία, για προστασία κινητήρα και κιβωτίου ταχυτήτων από ζημιές σε χρήση βαρέως τύπου. Αφαιρείται εύκολα για αλλαγή λαδιών και συντήρηση (προαιρετική επιλογή ή/και αξεσουάρ).

Έλεγχος απόστασης στάθμευσης SCC/Vodafone

Ένα ηχητικό σήμα σας προειδοποιεί και σας βοηθά να εκτιμήσετε τις ελάχιστες αποστάσεις προς τα εμπρός ή/και προς τα πίσω όταν παρκάρετε (αξεσουάρ).

Ζάντες ελαφρού κράματος

Ζάντες ελαφρού κράματος 16" 5x2 ακτίνων (προαιρετική επιλογή και αξεσουάρ).

Παξιμάδια τροχών που ασφαλίζουν

Σετ με τέσσερα παξιμάδια τροχών που ασφαλίζουν για προστασία των τροχών από κλοπή (αξεσουάρ).

Ηχητικό σήμα κίνησης με την όπισθεν Bosch®+

Ενεργοποιείται αυτόματα με την όπισθεν στο κιβώτιο ταχυτήτων. Προειδοποιεί τους πεζούς όταν το όχημα κάνει όπισθεν (αξεσουάρ).

Κοτσαδόρος Brink®+

Ο κοτσαδόρος μπορεί να ρυμουλκήσει έως και 3.500 kg, ανάλογα με τον κινητήρα. Η μέγιστη ικανότητα μπορεί να διαφέρει ανάλογα με το φορτίο, τον εξοπλισμό, τα αξεσουάρ του οχήματος και τον αριθμό των επιβαινόντων (μπορεί να απαιτείται ψηφιακός ταχογράφος) (διατίθεται κιτ τοποθέτησης από το δίκτυο της Ford) (αξεσουάρ).

Εξοπλισμός οδικής ασφάλειας

Για να είστε προετοιμασμένοι για περιπτώσεις έκτακτης ανάγκης, το Premium Safety Pack περιλαμβάνει εξοπλισμό ασφαλείας της Ford κατά DIN – προειδοποιητικό τρίγωνο, ανακλαστικό γιλέκο, φαρμακείο και γάντια (αξεσουάρ).

Περισσότερες πληροφορίες σχετικά με την πλήρη γκάμα των διαθέσιμων αξεσουάρ, μπορείτε να βρείτε εδώ.

Για μια συλλογή προϊόντων με το σήμα της Ford – από είδη ρουχισμού μέχρι προσωπικά αξεσουάρ και μινιατούρες αυτοκινήτων – επισκεφθείτε την ιστοσελίδα ***www.fordlifestylecollection.com***

*Καλύπτεται από την εγγύηση του προμηθευτή, δείτε το πίσω εξώφυλλο για λεπτομέρειες.

Απόδοση

Η δύναμη της επιλογής

Από την ιπποδύναμη και τη ροπή που αποδίδει, μέχρι την οικονομία καυσίμου και την ομαλή λειτουργία του, κάθε μονάδα της σειράς κινητήρων diesel Ford EcoBlue έχει βελτιστοποιηθεί για να τις ανάγκες των σύγχρονων επιχειρήσεων. Σχεδιασμένοι να ικανοποιούν τα τελευταία Ευρωπαϊκά πρότυπα εκπομπών ρύπων για βαρέα οχήματα HDT Euro Stage 6, αυτοί οι αναβαθμισμένοι κινητήρες είναι ακόμα πιο καθαροί και πιο οικονομικοί από τους προκατόχους τους, με χαμηλότερες εκπομπές ρύπων CO_2 και NO_x. Ένα προηγμένο σύστημα έγχυσης καυσίμου υψηλής πίεσης συμβάλλει στην επίτευξη πιο αποτελεσματικής καύσης, ενώ η χρήση τεχνολογιών χαμηλών τριβών περιορίζει τις απώλειες εντός του κινητήρα. Για περισσότερες πληροφορίες σχετικά με οικονομία καυσίμου και εκπομπές ρύπων, δείτε τους πίνακες προδιαγραφών.

Βασικές τεχνολογίες εξοικονόμησης καυσίμου

- Auto Start-Stop – Σύστημα αυτόματης διακοπής/εκκίνησης του κινητήρα όταν σταματά το όχημα
- Ford Smart Regenerative Charging – Έξυπνη επαναφόρτιση της μπαταρίας
- Ένδειξη αλλαγής ταχυτήτων – για πιο οικονομική οδήγηση
- Electric Power Assisted Steering (EPAS) – Ηλεκτρικό σύστημα υποβοήθησης του τιμονιού
- Βελτιωμένη αεροδυναμική σχεδίαση
- Ελαστικά μειωμένης αντίστασης κύλισης (LRR)

Επιλέξτε διαφορικό με τη σωστή σχέση μετάδοσης

Εκτός από κινητήρα και κιβώτιο ταχυτήτων, επιλέγοντας το κατάλληλο διαφορικό θα μπορέσετε να προσαρμόσετε το νέο σας Ford στις συγκεκριμένες ανάγκες σας.

- **Μικρότερη τελική σχέση μετάδοσης (π.χ. 3,7:1)** είναι πιο κατάλληλη για επίπεδο και ομαλό έδαφος, πιο ελαφριά φορτία, με μικρό ή καθόλου ρυμουλκούμενο και οδήγηση με σταθερή ταχύτητα σε αυτοκινητόδρομο (βασικός εξοπλισμός).
- **Μεγαλύτερη τελική σχέση μετάδοσης (π.χ. 4,1:1)** συνιστάται για μέγιστο βάρος φόρτωσης και ρυμουλκουμένου, συντομότερες διαδρομές με συχνές στάσεις και εναλλαγές ανηφόρας και κατηφόρας με μεγάλη κλίση (προαιρετική επιλογή).

Σημείωση: Για περισσότερες πληροφορίες σχετικά με οικονομία καυσίμου και εκπομπές, δείτε τους πίνακες προδιαγραφών.
Σημείωση: Ορισμένα χαρακτηριστικά από αυτά που αναφέρονται παραπάνω είναι προαιρετικές επιλογές με πρόσθετο κόστος και μπορεί να μην είναι διαθέσιμα σε όλες τις εκδόσεις ή όλες τις αγορές. Παρακαλούμε να συμβουλευθείτε τους πίνακες προδιαγραφών ή να απευθύνεστε στο δίκτυο της Ford για περισσότερες πληροφορίες.

360 Nm

130 ίπποι (96 kW)

από 176 g/km[1)]

Ευελιξία

2.0 Ford EcoBlue 130 ίππων diesel

Ο νεότερος κινητήρας diesel 2,0 λίτρων Ford EcoBlue 130 ίππων (96 kW)/360 Nm έχει εξαιρετικά ισορροπημένη απόδοση, παρέχοντας πρόσθετη ισχύ και ροπή για ρυμουλκούμενο με φρένα, με ενισχυμένο μικτό βάρος συρμού (GTM), χωρίς συμβιβασμούς σε εκπομπές.

*Στοιχεία σε μικτό κύκλο οδήγησης κατά NEDC.

405 Nm

170 ίπποι (125 kW)

από 176 g/km[2)]

Δύναμη

2.0 Ford EcoBlue 170 και 185 ίππων diesel

Στον κινητήρα diesel Ford EcoBlue 170 ίππων (125 kW) έρχεται να προστεθεί ένας νέος κινητήρας 185 ίππων (138 kW) (κατόπιν διαθεσιμότητας στην τοπική αγορά) που αναπτύσσει μια εντυπωσιακή ροπή 415 Nm. Είναι ο ισχυρότερος της σειράς, αποτελώντας έτσι την ιδανική επιλογή για τη μεταφορά βαρέων φορτίων και τη χρήση ρυμουλκουμένων, και μάλιστα με εξαιρετική οικονομία καυσίμου.

*Στοιχεία σε μικτό κύκλο οδήγησης κατά NEDC.

Καθαρή τεχνολογία diesel

Κινητήρες diesel Ford EcoBlue

Η σειρά αναβαθμισμένων κινητήρων diesel Ford EcoBlue του Ford Transit Minibus ικανοποιεί τα τελευταία τα τελευταία Ευρωπαϊκά πρότυπα εκπομπών για βαρέα οχήματα (HDT) Euro Stage 6.

Οι κινητήρες diesel Ford EcoBlue διαθέτουν καταλυτικό σύστημα SCR (Selective Catalytic Reduction), το οποίο χρησιμοποιεί AdBlue®, ένα υγρό με βάση ουρία και νερό, για τη μετατροπή των οξειδίων του αζώτου (NO_x) της εξάτμισης σε άζωτο και νερό. Οι κινητήρες diesel διαθέτουν επίσης ένα φίλτρο σωματιδίων DPF (Diesel Particulate Filter), το οποίο περιορίζει πάνω από 99% τα εκπεμπόμενα στερεά σωματίδια στην εξάτμιση του οχήματος.

Δουλειά μας είναι να διατηρούμε την επιχείρησή σας σε λειτουργία.

Ford Transit24

Στα σημεία του δικτύου Επίσημων Εμπόρων Ford, με την ονομασία Ford Transit Center θα βρείτε τα πολύτιμα και σημαντικά πλεονεκτήματα της υπηρεσίας Ford Transit24.

Είναι σχεδιασμένα έτσι ώστε να διατηρούν χαμηλό το λειτουργικό κόστος και να διατηρούν το όχημά σας στον δρόμο. Το Ford Transit24 είναι ένα επιχειρησιακό πρόγραμμα επαγγελματικής φροντίδας, το οποίο περιλαμβάνει έξυπνα και οικονομικά προϊόντα και υπηρεσίες που προφέρονται από ειδικούς αποκλειστικά μέσω του δικτύου Επίσημων Εμπόρων Ford, με την ονομασία Ford Transit Center.

Χαρακτηριστικά του Ford Transit24

- Συντήρηση και Έλεγχος του οχήματος την ώρα που περιμένετε
- Συντήρηση αργά το βράδυ
- Συντήρηση κατά προτεραιότητα
- Επισκευή οχήματος εκτός κυκλοφορίας (VOR)*
- Παραλαβή και παράδοση**
- Έλεγχος και διεκπεραίωση ΚΤΕΟ
- Αντικατάσταση με ανάλογο όχημα***
- Ποιότητα γνήσιων ανταλλακτικών Ford
- Γρήγορος και ακριβής διαγνωστικός έλεγχος Ford
- Δωρεάν έλεγχος οχήματος Video Check ή και eCheck
- Τεχνικοί άρτια εκπαιδευμένοι από τη Ford
- Δωρεάν Έλεγχοι και συμπλήρωση υγρών ενδιάμεσα των προγραμματισμένων συντηρήσεων για ιδανική απόδοση του οχήματος
- Μη προγραμματισμένες επισκευές
- Προτεραιότητα για επείγουσες επισκευές
- Επιλογή τηλεματικής διαχείρισης στόλου οχημάτων
- Δωρεάν πανευρωπαϊκή οδική βοήθεια μετά από κάθε συντήρηση
- Πακέτα επέκτασης εγγύησης Ford Protect ανάλογα με τις ανάγκες σας
- Ένα τηλέφωνο εξυπηρέτησης για όλες τις υπηρεσίες της Ford

Αποτελεσματικότητα, ακρίβεια και ευκολία είναι τα κύρια χαρακτηριστικά του προγράμματος εξυπηρέτησης επαγγελματικών οχημάτων Ford Transit24. Είτε λοιπόν πρόκειται για συντήρηση, είτε για επισκευή, φροντίστε να απευθυνθείτε σε μας.

Για περισσότερες πληροφορίες και για να βρείτε το κατάστημα που σας εξυπηρετεί, επισκεφθείτε τη διεύθυνση www.ford.gr

Χρηματοδότηση οχημάτων

Όταν πρόκειται για τη χρηματοδότηση του επαγγελματικού σας οχήματος, το μέγεθος και η εμπειρία μας μάς επιτρέπουν να παρέχουμε ένα μεγάλο εύρος προγραμμάτων.

Ford Finance: Προσφέρει μια σειρά από χρηματοδοτικά προγράμματα για εσάς που θέλετε να αποκτήσετε το δικό σας όχημα.
Επισκεφθείτε τη διεύθυνση www.ford.gr/ford-finance

Ford Lease: Ανεξάρτητα από το μέγεθος της επιχείρησής σας, η Ford Lease σας υποστηρίζει από το πρώτο όχημα που θα επιλέξετε για την εξυπηρέτηση των αναγκών σας, προσφέροντας ολοκληρωμένες λύσεις με τα νέα επαγγελματικά αυτοκίνητα Ford.
Επισκεφθείτε τη διεύθυνση www.ford.gr/ford-lease

Μόνο για επαγγελματίες πελάτες.

Πρόγραμμα Ford Protect

Επέκταση της αρχικής εγγύησης έως και τα 8 χρόνια με το πρόγραμμα Ford Protect.

Επεκτείνετε τη βασική εγγύηση των 2 ετών και απολαμβάνετε το αυτοκίνητό σας χωρίς κανένα προβληματισμό για πολλά ακόμα χρόνια. Το πρόγραμμα Ford Protect προσφέρει μια σειρά από πλεονεκτήματα όπως:

- Υψηλή ευελιξία σε διάρκεια και χιλιόμετρα
- Κάλυψη από απροσδόκητα κόστη επισκευής
- Προστασία κατά τα ταξίδια στο εξωτερικό
- Μεγαλύτερη διάρκεια ζωής για το Ford σας
- Προστατεύεται η αξία μεταπώλησης του αυτοκίνητου σας

Προγράμματα συντήρησης Ford Protect (FPSP)

Περισσότερη προστασία, λιγότερο άγχος. Προγραμματίστε για το μέλλον και αποφύγετε τα αυξανόμενα κόστη συντήρησης.

Το προσωπικό σας πρόγραμμα προπληρωμένων συντηρήσεων Ford Protect Service Plan (FPSP) περιλαμβάνει όλα τα πλεονεκτήματα συντήρησης στο Δίκτυο Εξουσιοδοτημένων Επισκευαστών Ford, υποστηρίζει τον επιχειρησιακό και προσωπικό προγραμματισμό και εξασφαλίζει την αξιοπιστία του οχήματός σας.

Απλά επιλέξτε το Ford Protect Service Plan που είναι πιο κατάλληλο για τις δικές σας ανάγκες. Υπάρχουν προγράμματα προπληρωμένων συντηρήσεων FPSP έως και τα 5 χρόνια. Ο Εξουσιοδοτημένος Επισκευαστής Ford θα χαρεί να σας συμβουλεύσει για το προσωπικό σας πρόγραμμα Ford Protect Service Plan.

Για να αυξηθεί η αξία μεταπώλησης του οχήματός σας, οι εγγυήσεις και τα προγράμματα συντήρησης Ford Protect για καινούργια οχήματα μπορούν να μεταβιβαστούν στον νέο ιδιοκτήτη, αν αποφασίσετε να πουλήσετε το όχημά σας.

*Οι επισκευές αρχίζουν την ίδια εργάσιμη ημέρα (αν το όχημα έλθει πριν από τις 3:00 μ.μ.) ή τουλάχιστον εντός 24 ωρών από την άφιξή του. Οι επισκευές οχημάτων εκτός κυκλοφορίας πρέπει να ολοκληρωθούν εντός 24 ωρών.
**Μπορούμε να παραλάβουμε το όχημά σας με ραντεβού, εφόσον βρίσκεται σε εύλογη απόσταση, (με πρόσθετο κόστος) και να σας το παραδώσουμε κατά τον ίδιο τρόπο. Πλένουμε επίσης το όχημά σας για να σας το παραδώσουμε σε άψογη κατάσταση.
***Η αντικατάσταση με ανάλογο όχημα δεν ισχύει για εξειδικευμένα ή τροποποιημένα οχήματα.

Σημαντικές πληροφορίες:
Ford Lease, Σε Συνεργασία με την ALD Automotive, Αγίου Γερασίμου 2 και Τριών Ιεραρχών 1, 17455, Άλιμος, Τ 210 48.40.040 F 210 48.40.120 M fordlease.gr@aldautomotive.com

Διαστάσεις (mm)

		L2 H2 (SRW) 11/12-θέσιο RWD	L3 H2 (SRW) 11/12-θέσιο RWD	L3 H3 (SRW) 11/12-θέσιο RWD	L3 H2 (SRW) 14/15-θέσιο RWD	L3 H3 (SRW) 14/15-θέσιο RWD	L4 H3 (SRW) 14/15-θέσιο RWD	L4 H3 (DRW) 17/18-θέσιο RWD
A	Συνολικό μήκος	5531	5981	5981	5981	5981	6704	6704
B	Συνολικό πλάτος (με/χωρίς καθρέφτες)	2474/2059	2474/2059	2474/2059	2474/2059	2474/2059	2474/2126	2474/2126
C	Συνολικό ύψος*	2420/2484	2438/2528	2677/2764	2438/2528	2677/2764	2668/2757	2668/2757
D	Μεταξόνιο	3300	3750	3750	3750	3750	3750	3750
E	Πρόβολος εμπρός	1023	1023	1023	1023	1023	1023	1023
F	Πρόβολος πίσω	1208	1208	1208	1208	1208	1931	1931
G	Πλάτος ανοίγματος πλαϊνής πόρτας	1200	1200	1200	1200	1200	1200	1200
H	Ύψος ανοίγματος πίσω πόρτας	1564	1564	1564	1564	1564	1564	1564
I	Πλάτος ανοίγματος πίσω πόρτας	1520	1520	1520	1520	1520	1520	1520
J	Ύψος ανοίγματος πίσω πόρτας	1597	1597	1836	1597	1836	1836	1836
	Εσωτερικό ύψος	1718	1718	1955	1718	1955	1955	1955
K	Πλάτος ανάμεσα στους θόλους των τροχών (SRW/ DRW)	1364/–	1364/–	1364/–	1364/–	1364/–	1364/–	–/1140
L	Μήκος χώρου αποσκευών στο δάπεδο/στο ύψος της κορυφής των καθισμάτων	300/569	887/1156	887/1156	74/382	74/382	786/1050	23/285
M	Πλάτος χώρου αποσκευών στο δάπεδο	1749	1749	1749	1749	1749	1749	1749
Κύκλος στροφής (m)								
Στους τροχούς (με ζάντες 16")		11,9	13,3	13,3	13,3	13,3	13,3	13,3

L2 = Μεσαίο μεταξόνιο (MWB). **L3** = Μακρύ μεταξόνιο(LWB). **L4** = Μακρύ μεταξόνιο με μεγάλο πίσω πρόβολο (LWB-EF). **H2** = Μεσαία οροφή. **H3** = Υψηλή οροφή. **RWD** = Πίσω κίνηση. **SRW** = Μονοί πίσω τροχοί. **DRW** = Διπλοί πίσω τροχοί. Όλες οι διαστάσεις υπόκεινται σε κατασκευαστικές ανοχές και αναφέρονται στα μοντέλα με τις ελάχιστες προδιαγραφές, χωρίς να περιλαμβάνουν πρόσθετο εξοπλισμό. *Οι διαστάσεις ύψους δίνουν το ελάχιστο ύψος οχήματος με πλήρες φορτίο (μικτό βάρος) και το μέγιστο ύψος οχήματος χωρίς φορτίο (απόβαρο). Τα οχήματα αυτά είναι μόνο για αναφορά

Τύποι αμαξώματος

L3 H2, 14+1 Θέσεις, 11+1 Θέσεις και μεγάλος χώρος αποσκευών

L3 H3, 14+1 Θέσεις, 11+1 Θέσεις και μεγάλος χώρος αποσκευών

L4 H3, 17+1 Θέσεις, 14+1 Θέσεις και μεγάλος χώρος αποσκευών

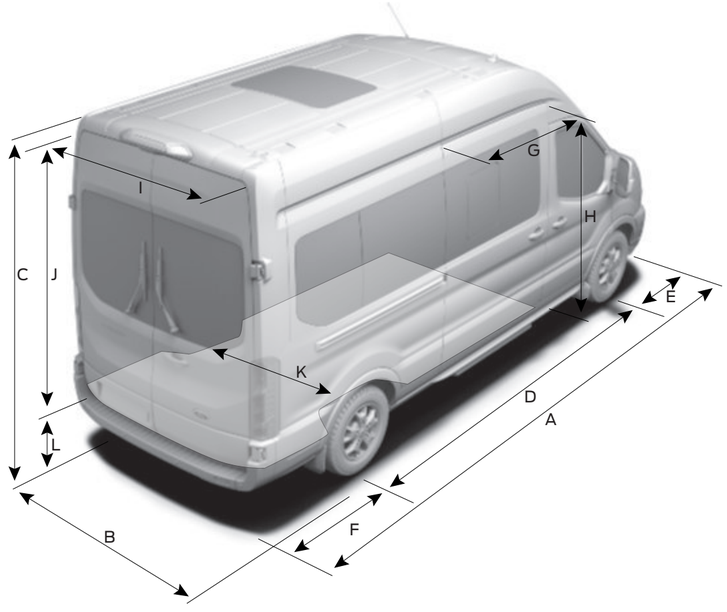

WWW

Πλήρη χαρακτηριστικά και προδιαγραφές (δεν περιλαμβάνονται στο έντυπο προσπέκτους)

Για να δείτε τα πλήρη χαρακτηριστικά και προδιαγραφές, κατεβάστε τον ψηφιακό ηλεκτρονικό κατάλογο ή δείτε τον διαδραστικό κατάλογο. Μπορείτε να τους κατεβάσετε από τη διεύθυνση: www.ford.gr ή να σκανάρετε τον κωδικό QR.

Αξιοποιήστε το νέο σας Ford όσο το δυνατόν καλύτερα

Θέλουμε να σας βοηθήσουμε να αξιοποιήσετε όσο το δυνατόν καλύτερα το νέο σας Ford. Και για να γίνει αυτό, πρέπει να γνωρίζετε πόσο φορτίο έχει σχεδιαστεί να μεταφέρει με ασφάλεια, τόσο από άποψη βάρους όσο και άποψη όγκου. Το δίκτυο της Ford μπορεί να σας προσφέρει επαγγελματικές συμβουλές για τις προδιαγραφές των οχημάτων και να σας βοηθήσει να επιλέξετε το κατάλληλο όχημα, ανάλογα με τις επαγγελματικές σας ανάγκες και τα χρήματα που διαθέτετε.

Το Ford Transit Minibus είναι σχεδιασμένο να μεταφέρει επιβάτες με άνεση και ευρυχωρία.

Η επιλογή ενός νέου οχήματος μεταφοράς επιβατών αποτελεί σημαντική απόφαση με πολλούς παράγοντες που πρέπει να ληφθούν υπόψη. Κάποιες επιλογές όπως η καταλληλότερη έκδοση, η κύρια χρήση του οχήματος και ο αριθμός των θέσεων μπορεί να είναι σχετικά απλές, άλλες όμως όπως ο υπολογισμός του ωφέλιμου φορτίου είναι πιο περίπλοκες.

Ωφέλιμο φορτίο

Για να υπολογίσετε το ωφέλιμο φορτίο πρέπει να γνωρίζετε δύο στοιχεία: Το μικτό βάρος του οχήματος (GVM) και το απόβαρο.

Μικτό βάρος (GVM) του οχήματος είναι το μέγιστο επιτρεπόμενο βάρος του οχήματος για να κυκλοφορήσει στον δρόμο όταν είναι φορτωμένο – περιλαμβάνει το βάρος του ίδιου του οχήματος, του βασικού εξοπλισμού, οδηγού και επιβατών (υποθέτοντας βάρος 75 kg για κάθε άτομο), υγρών, καυσίμου με 90% πληρότητα ρεζερβουάρ (1 λίτρο πετρελαίου κίνησης = περίπου 0,85 kg), προαιρετικού εξοπλισμού, αξεσουάρ και φορτίου.

Απόβαρο είναι το βάρος ενός οχήματος βασικών προδιαγραφών με υγρά και 90% πληρότητα ρεζερβουάρ, αλλά χωρίς οδηγό, επιβάτες και φορτίο.

Ωφέλιμο φορτίο είναι η διαφορά του μικτού βάρους μείον το απόβαρο.

Μικτό βάρος οχήματος - απόβαρο = ωφέλιμο φορτίο

Για να μπορέσετε λοιπόν να επιλέξετε το κατάλληλο όχημα για τις δικές σας ανάγκες, σας παραθέτουμε στη συνέχεια περισσότερες λεπτομέρειες για τους παράγοντες που μπορούν να επηρεάσουν το ωφέλιμο φορτίο του οχήματος. Οι παράγοντες αυτοί είναι, μεταξύ άλλων, και οι εξής:

Οδηγός και επιβάτες

Υπολογίζουμε το βάρος οδηγού και επιβατών με βάση το τυπικό βάρος 75 kg ανά άτομο που ισχύει για τον κλάδο του αυτοκινήτου. Να θυμάστε πάντα ότι οδηγός και επιβάτες δεν περιλαμβάνονται στο απόβαρο, έτσι όταν επιβιβάζονται στο όχημα το ωφέλιμο φορτίο του περιορίζεται ανάλογα.

Εργοστασιακές προαιρετικές επιλογές

Οι περισσότερες προαιρετικές εργοστασιακές επιλογές επηρεάζουν το ωφέλιμο φορτίο ενός οχήματος. Για παράδειγμα, το air condition μπορεί να προσθέσει περίπου 18 kg στο βάρος ενός οχήματος, περιορίζοντας ανάλογα το ωφέλιμο φορτίο του.

Το δίκτυο της Ford θα σας ενημερώσει για τον διαθέσιμο εξοπλισμό, αν θα αυξήσει ή θα μειώσει το απόβαρο του οχήματος και πόσο.

Έκδοση

Το απόβαρο που αναφέρεται σε αυτό το προσπέκτους αφορά όχημα βασικών προδιαγραφών, εκτός αν αναφέρεται κάτι διαφορετικό. Τα μοντέλα Trend και Limited έχουν γενικά μεγαλύτερο βάρος, λόγω του επιπλέον εξοπλισμού που διαθέτουν.

Κατασκευαστικές ανοχές

Λόγω διακυμάνσεων στην παραγωγική και κατασκευαστική διαδικασία, είναι μάλλον απίθανο δύο ίδια οχήματα να έχουν ακριβώς το ίδιο βάρος. Πρέπει να σκεφθείτε προσεκτικά αν πρόκειται να κάνετε οποιεσδήποτε επεμβάσεις στο όχημά σας μετά την παραλαβή του. Αξεσουάρ που μπορεί να τοποθετήσετε ή μετατροπές που μπορεί να κάνετε στο όχημα θα επηρεάσουν το ωφέλιμο φορτίο του. Παρακαλούμε, να απευθύνεστε στο δίκτυο της Ford για περισσότερες πληροφορίες και υποδείξεις.

Αν το ωφέλιμο φορτίο είναι κρίσιμης σημασίας για την επιχείρησή σας ή σκοπεύετε να χρησιμοποιήσετε το όχημα κατά προσέγγιση στη μέγιστη μεταφορική ικανότητα του, το δίκτυο της Ford μπορεί να σας βοηθήσει. Με την εμπειρία και τις γνώσεις που διαθέτει, θα σας συμβουλεύσει για τις προδιαγραφές που πρέπει να έχει το όχημα που θα επιλέξετε, για να ικανοποιεί τις συγκεκριμένες επαγγελματικές σας ανάγκες.

Διαμορφώστε το όχημά σας ανάλογα με τις ανάγκες σας

Τα επαγγελματικά οχήματα Ford διατίθενται με μια ευρεία γκάμα βασικού εξοπλισμού και προαιρετικών επιλογών. Το δίκτυο της Ford θα σας επισημάνει τα κατάλληλα χαρακτηριστικά του οχήματος για τις συγκεκριμένες επαγγελματικές σας ανάγκες, καθώς και όσα πρέπει να γνωρίζετε για την τοποθέτηση ειδικού εξοπλισμού και μετατροπές που μπορεί να χρειαστείτε μετά την πώληση.

Σημείωση: Για τις μετατροπές αμαξοποιείου, η Ford διαθέτει το εγχειρίδιο τοποθέτησης αμαξωμάτων και εξοπλισμού (Body and Equipment Mounting Manual ή BEMM): @etis.ford.com > information > vehicle conversions.

Βάρη και φορτία

	Μικτό βάρος οχήματος (kg)	Απόβαρο (kg)◆	Μέγιστο φορτίο στον εμπρός άξονα (kg)	Απόβαρο στον εμπρός άξονα (kg)	Μέγιστο φορτίο στον πίσω άξονα (kg)	Απόβαρο στον πίσω άξονα (kg)	Σχέση διαφορικού	Μικτό βάρος συμού (kg)
410 L3 H2 Minibus (11+1 Θέσεις)								
2.0L Ford EcoBlue 170 ίππων (125 kW) diesel Euro Stage 6 HDT με 6-τάχυτο μηχανικό κιβώτιο	4100	2593-2632	1850	1358-1380	2500	1235-1255	3,31	5500
2.0L Ford EcoBlue 170 ίππων (125 kW) diesel Euro Stage 6 HDT με 10-τάχυτο αυτόματο κιβώτιο	4100	2665-2707	1850	1413-1435	2500	1252-1272	3,73	6100
410 L3 H2 Minibus (14+1 Θέσεις)								
2.0L Ford EcoBlue 170 ίππων (125 kW) diesel Euro Stage 6 HDT με 6-τάχυτο μηχανικό κιβώτιο	4100	2663-2704	1850	1352-1373	2500	1311-1331	3,31	5500
2.0L Ford EcoBlue 170 ίππων (125 kW) diesel Euro Stage 6 HDT με 10-τάχυτο αυτόματο κιβώτιο	4100	2735-2776	1850	1407-1428	2500	1328-1348	3,73	6100
460 L4 H3 Minibus (17+1 Θέσεις)								
2.0L Ford EcoBlue 170 ίππων (125 kW) diesel Euro Stage 6 HDT με 6-τάχυτο μηχανικό κιβώτιο	4600	3179-3320	1850	1287-1318	3120	1892-1902	3,31	5350
2.0L Ford EcoBlue 170 ίππων (125 kW) diesel Euro Stage 6 HDT με 10-τάχυτο αυτόματο κιβώτιο	4600	3234-3275	1850	1342-1373	3120	1892-1902	3,73	6100

L2 = Μεσαίο μεταξόνιο (MWB). **L3** = Μακρύ μεταξόνιο (LWB). **L4** = Μακρύ μεταξόνιο με μεγάλο πίσω πρόβολο (LWB-EF). **H2** = Μεσαία οροφή. **H3** = Υψηλή οροφή. **SRW** = Μονοί πίσω τροχοί. **DRW** = Διπλοί πίσω τροχοί. ***Το απόβαρο** επηρεάζεται από πολλούς παράγοντες, όπως τον τύπο του αμαξώματος, τον κινητήρα και προαιρετικό εξοπλισμό. Το απόβαρο είναι το βάρος ενός οχήματος βασικών προδιαγραφών (άλλες εκδόσεις έχουν διαφορετικό απόβαρο), με υγρά και ρεζερβουάρ καυσίμου 90% πλήρες, αλλά χωρίς οδηγό (75 kg), πλήρωμα και φορτίο. Το ωφέλιμο φορτίο είναι η διαφορά ανάμεσα στο μικτό βάρος του οχήματος και το απόβαρο μείον 75 kg επιπλέον για τον οδηγό. Πρέπει να σημειωθεί ότι το πραγματικό βάρος υπόκειται πάντα σε κατασκευαστικές ανοχές που μπορεί να έχουν ως αποτέλεσμα διαφορά στο απόβαρο από αυτό που αναφέρεται εδώ. Για τη μεταφορά φορτίων που προσεγγίζουν το μέγιστο ωφέλιμο φορτίο, προτείνεται να συνυπολογίζεται περιθώριο σφάλματος 5% του ωφέλιμου φορτίου για να περιοριστεί ο κίνδυνος υπερφόρτωσης. **Σημείωση:** Αποτελεί ευθύνη του οδηγού του οχήματος να βεβαιωθεί ότι το όχημα πληροί τις προϋποθέσεις του νόμου για κυκλοφορία στον δρόμο.Απευθυνθείτε στο δίκτυο της Ford για περισσότερες λεπτομέρειες.

Διαθέσιμα μοντέλα

	410 L3 H2 Minibus	410 L3 H3 Minibus	460 L4 H3 Minibus
RWD			
2.0L Ford EcoBlue 170 ίππων (125 kW) diesel Euro Stage 6 HDT με 6-τάχυτο μηχανικό κιβώτιο	●	●	●
2.0L Ford EcoBlue 170 ίππων (125 kW) diesel Euro Stage 6 HDT με 10-τάχυτο αυτόματο κιβώτιο	●	●	●

● = Διατίθεται. **L2** = Μεσαίο μεταξόνιο (MWB). **L3** = Μακρύ μεταξόνιο (LWB). **L4** = Μακρύ μεταξόνιο με μεγάλο πίσω πρόβολο (LWB-EF). **H2** = Μεσαία οροφή. **H3** = Υψηλή οροφή. **RWD** = Πίσω κίνηση.

Εμφάνιση και στυλ

	Trend	Limited	MFC
Ζάντες			
Χαλύβδινες – 16" με ελαστικά 235/65 R16* (μόνο σε L2 και L3)	●	–	D2XAD
Χαλύβδινες – 16"με διπλούς πίσω τροχούς (DRW), τάσια στους εμπρός τροχούς και ελαστικά 195/75 R16* (μόνο στο L4)	●	●	Τροχοί - D2XCS/ J4VAC, τάπα ζάντας εμπρός - D5AAV
Ελαφρού κράματος – 16" με ελαστικά 235/65 R16* (μόνο στο L4)	○	●	D2XD7
Ρεζέρβα – Πλήρης χαλύβδινη ρεζέρβα με εργαλειοθήκη (βασικός εξοπλισμός με διπλούς πίσω τροχούς)	○	○	D17AD
Κιτ πλήρωσης ελαστικών (όχι με ρεζέρβα)	●	●	AHTAB
Σχεδιαστικά χαρακτηριστικά			
Αμάξωμα – H2 (μεσαία οροφή) (όχι στο L4)	●	●	A1FAE
Αμάξωμα – H3 (υψηλή οροφή) με εταζέρες οροφής πάνω από τις θέσεις των επιβατών πίσω (βασικός εξοπλισμός στο L4, όχι στο L2)	●/○	●/○	A1FAC
Εξωτερικοί καθρέφτες – Ηλεκτρικά ρυθμιζόμενοι και θερμαινόμενοι	●/○	●/○	BSHDJ
Εξωτερικοί καθρέφτες – Ηλεκτρικά ρυθμιζόμενοι, θερμαινόμενοι και αναδιπλούμενοι	○/□	○/□	BSHBJ
Πλευρικά προστατευτικά αμαξώματος – Φαρδιά, στο δικό τους χρώμα	●	●	BMBBK
Εμπρός προφυλακτήρας – Στο χρώμα του αμαξώματος	●	–	CLFBW
Εμπρός προφυλακτήρας – Πάνω μέρος στο χρώμα του αμαξώματος, κάτω μέρος στο δικό του χρώμα	–	●	CLFKG
Πίσω προφυλακτήρας – Στο δικό του χρώμα με ενσωματωμένο σκαλοπάτι	●	●	CLMAW
Λαβές θυρών – Στο δικό τους χρώμα	●	●	
Λαβή πόρτας χώρου φόρτωσης – Στο δικό της χρώμα	●	●	
Μάσκα – Χρωμιωμένη	●	●	BLDAB
Λασπωτήρες – Πίσω	●	●	A1KAB
Φιμέ κρύσταλλα πίσω	●	●	B2GAE
Προαιρετικά πακέτα			
Visibility Pack 2 – Θερμαινόμενο παρμπρίζ Quickclear, αισθητήρας χαμηλής στάθμης πλυστικού υγρού, ηλεκτρικά ρυθμιζόμενοι, θερμαινόμενοι και αναδιπλούμενοι εξωτερικοί καθρέφτες, αυτόματοι προβολείς, αυτόματοι υαλοκαθαριστήρες με αισθητήρα βροχής και προβολείς ομίχλης εμπρός	○		ABSAJ
Visibility Pack 3 – Υποβοήθηση διατήρησης λωρίδας (LKA) (περιλαμβάνει αυτόματη αλλαγή μεγάλης σκάλας προβολέων (AHB)), κάμερα οπισθοπορείας, θερμαινόμενο παρμπρίζ Quickclear, αισθητήρας υγρού πλυσίματος, αναβαθμισμένος πίνακα οργάνων, ηλεκτρικά ρυθμιζόμενοι, θερμαινόμενοι και αναδιπλούμενοι εξωτερικοί καθρέφτες, αυτόματοι προβολείς και αυτόματοι υαλοκαθαριστήρες με αισθητήρα βροχής	○	○	ABSAM
Χρώμα			
Χρώμα αμαξώματος – Απλό	●	●	AD4AB
Χρώμα αμαξώματος – Μεταλλικό	○	○	AD4AC

● = Βασικός εξοπλισμός. ○ = Προαιρετική επιλογή με πρόσθετο κόστος. □ = Σε προαιρετικό πακέτο με πρόσθετο κόστος.
*Οι ζάντες που επιλέξατε θα φέρουν ελαστικά αυτού του μεγέθους, αλλά δεν μπορείτε να επιλέξετε μάρκα ελαστικών.

Οδηγική εμπειρία

	Trend	Limited	MFC
Υποβοήθηση του οδηγού			
Σύστημα περιορισμού της ταχύτητας (κόφτης) – στα 100 km/h	●	●	DCFAG
Trailer Sway Control (TSC)[1] – Σύστημα ελέγχου ρυμουλκουμένου (ενεργοποιείται μόνο με κοτσαδόρο και εξοπλισμό ρυμουλκουμένου της Ford)	○	○	C2DAB
Lane-Keeping Alert [2] – Υποβοήθηση διατήρησης λωρίδας (περιλαμβάνει αναβαθμισμένο πίνακα οργάνων, θερμαινόμενο παρμπρίζ Quickclear, αυτόματους προβολείς με αυτόματη αλλαγή μεγάλης σκάλας προβολέων (AHB))	●	●	HLEAC
Lane-Keeping Aid [2] – Υποβοήθηση διατήρησης λωρίδας με προειδοποίηση διατήρησης λωρίδας Lane-Keeping Alert	●	●	HLNAB
Adaptive Cruise Control (ACC) – Αυτορρυθμιζόμενο σύστημα σταθερής ταχύτητας με υποβοήθηση έναντι σύγκρουσης Pre-Collision Assist (PCA)[2] (με ανίχνευση πεζών) και προειδοποίηση διατήρησης λωρίδας Lane-Keeping Alert (LKA)2) (περιλαμβάνεται δερμάτινο τιμόνι)	●	●	GTDAC
Blind Spot Information System (BLIS) – Σύστημα επιτήρησης τυφλών σημείων με προειδοποίηση για διερχόμενο όχημα Cross Traffic Alert (CTA)[2] (περιλαμβάνει ηλεκτρικά ρυθμιζόμενους, θερμαινόμενους και αναδιπλούμενους εξωτερικούς καθρέφτες)	○	○	HLLAH
Αισθητήρες απόστασης στάθμευσης – Εμπρός και πίσω (με προβολείς ομίχλης εμπρός)	●	●	HNKAB/HNLAB
Αισθητήρες απόστασης στάθμευσης – Πλαϊνοί (περιλαμβάνονται αισθητήρες απόστασης στάθμευσης εμπρός και πίσω)	○	●	HNRAB
Active Park Assist 2 – Υποβοήθηση στάθμευσης σε παράλληλη ή κάθετη θέση στάθμευσης και υποβοήθηση εξόδου από παράλληλη ή κάθετη θέση στάθμευσης, με πλαϊνούς αισθητήρες απόστασης στάθμευσης (όχι στο L4 LWB-EF)	○	○	HNSAB
Πανοραμική κάμερα εμπρός με διαιρούμενη προβολή (περιλαμβάνει πανοραμική κάμερα οπισθοπορείας) (όχι με κάμερα οπισθοπορείας με φωτισμό εδάφους LED)	○	○	J3QAC
Κάμερα οπισθοπορείας με φωτισμό LED προς τα κάτω (μόνο με Visibility pack 3, όχι με κάμερα εμπροσθοπορείας με διαιρούμενη εικόνα)	□	□	J3KAB
Εξωτερικός φωτισμός			
Προβολείς – Αλογόνου εστιασμένης δέσμης και φώτα ημέρας	●	–	JBBAB
Προβολείς – Bi-Xenon με φώτα ημέρας LED και στατικούς λαμπτήρες στροφής	○	●	JBBAC
Προβολείς – Στατικοί λαμπτήρες στροφής	●	●	JBDAR
Προβολείς – Ανάβουν και σβήνουν αυτόματα (περιλαμβάνονται αυτόματοι υαλοκαθαριστήρες με αισθητήρα βροχής και θερμαινόμενο παρμπρίζ Quickclear) (περιλαμβάνονται με προειδοποίηση διατήρησης λωρίδας)	●	●	JEDAC
Προβολείς – Φώτα ημέρας	●	●	JBCAB
Προβολείς ομίχλης – Εμπρός	●	●	JBKAB
Φώτα ομίχλης – Πίσω	●	●	JDJAB
Πλευρικά φώτα όγκου (μόνο στο L4)	●	●	JDCAB
Ανάρτηση			
Ανεξάρτητη ανάρτηση με γόνατα MacPherson, γραμμικής απόσβεσης σπειροειδή ελατήρια, αντιστρεπτική δοκό και αμορτισέρ πεπιεσμένου αερίου εμπρός και σούστες πίσω	●	●	–
Όργανα και χειριστήρια			
Tyre Pressure Monitoring System (TPMS) – Σύστημα παρακολούθησης της πίεσης των ελαστικών[3]	○	○	D19AC
Ταχογράφος – Ψηφιακός, ηλεκτρονικός, 24-ωρης λειτουργίας	●	●	HDKAD

● = Βασικός εξοπλισμός. ○ = Προαιρετική επιλογή με πρόσθετο κόστος. □ = Σε προαιρετικό πακέτο με πρόσθετο κόστος. *Οι ζάντες που επιλέξατε θα φέρουν ελαστικά αυτού του μεγέθους, αλλά δεν μπορείτε να επιλέξετε μάρκα ελαστικών. [1]Εξοπλισμός ασφαλείας. [2]Εξοπλισμός υποβοήθησης του οδηγού.

Χαρακτηριστικά ευκολίας

	Trend	Limited	MFC
Κινητήρας			
2.0L Ford EcoBlue 170 ίππων (125 kW)	●	●	EN-YN/TR-AX
Όργανα και χειριστήρια			
Υπολογιστής ταξιδιού (χιλιόμετρα με το καύσιμο που απομένει στο ρεζερβουάρ, τρέχουσα και μέση κατανάλωση καυσίμου, μέση ταχύτητα, εξωτερική θερμοκρασία)	●	●	HEBAD
Μπαταρία – Σύστημα ψυχρής εκκίνησης (-20 C)	●	●	DEAAD
Μπαταρία – 2 μπαταρίες ψυχρής εκκίνησης (-29ºC)	○	○	DEAAF
Μπαταρίες – 2 υψηλής απόδοσης βαθέως κύκλου H8 AGM (βαρέος τύπου)	●	●	HTAAC
Εναλλάκτης – Τυπικός 220 A (όχι με 10-τάχυτο αυτόματο κιβώτιο)	●	●	HUAAB
Εναλλάκτης – Υπερβαρέος τύπου 250 A (βασικός έλεγχος με 10-τάχυτο αυτόματο κιβώτιο)	●/○	●/○	HUAAD

● = Βασικός εξοπλισμός. ○ = Προαιρετική επιλογή με πρόσθετο κόστος.

Άνεση και ευκολία

	Trend	Limited	MFC
Εσωτερική εργονομία			
Κονσόλα οροφής	●	●	B5VAB
Θήκες για μπουκάλια – Μία διπλή στο ταμπλό για 2 μπουκάλια των 2 λίτρων	●	●	–
Θήκη γυαλιών στην πλευρά του οδηγού	●	●	BHNAB
Ντουλάπι ταμπλό – Κλείνει και κλειδώνει, με δυνατότητα τοποθέτησης φακέλων A4	●	●	B5LAB
Πακέτο καπνιστών – Αναπτήρας και σταχτοδοχεία (εμπρός)	○	○	B5AAB
Πρίζες – 2 x 12 V (στην κονσόλα και στο ντουλάπι του ταμπλό)	●	●	–
Πρίζα 12 V πίσω	○	○	J3FAB
Αποθηκευτικοί χώροι – Θήκες στις εμπρός πόρτες	●	●	–
Αποθηκευτικοί χώροι – Αποθηκευτικός χώρος στο πάνω μέρος του ταμπλό, στην πλευρά του οδηγού	●	●	–
Εταζέρα οροφής και στις δύο πλευρές πίσω (βασικός εξοπλισμός στο L4)	○/●	○/●	BD7AD
Συστήματα ήχου και επικοινωνίας			
Ψηφιακό ραδιόφωνο AM/FM με ψηφιακό δέκτη DAB, οθόνη αφής 8" TFT, Ford SYNC με Bluetooth® για ασύρματη σύνδεση κινητού τηλεφώνου, AppLink, modem FordPass Connect για σύνδεση στο Internet, χειριστήρια στο τιμόνι, υποδοχή USB για τη σύνδεση εξωτερικών συσκευών με δυνατότητα σύνδεσης iPod® και 6 ηχεία	○		ICFAX
Ψηφιακό ραδιόφωνο AM/FM με ψηφιακό δέκτη DAB, σύστημα πλοήγησης, οθόνη αφής 8" TFT, Ford SYNC 3 με κλήση έκτακτης ανάγκης*, Bluetooth® για ασύρματη σύνδεση κινητού τηλεφώνου, AppLink, modem FordPass Connect για σύνδεση στο Internet, χειριστήρια στο τιμόνι, υποδοχή USB για τη σύνδεση εξωτερικών συσκευών με δυνατότητα σύνδεσης iPod® και 6 ηχεία	○	●	ICFA0
Ψηφιακό ραδιόφωνο AM/FM με ψηφιακό δέκτη DAB, οθόνη 4" TFT, Ford SYNC με κλήση έκτακτης ανάγκης*, Bluetooth® για ασύρματη σύνδεση κινητού τηλεφώνου, modem FordPass Connect για σύνδεση στο Internet, χειριστήρια στο τιμόνι, υποδοχή USB και 4 ηχεία	●		ICFAT

Άνεση και ευκολία

	Trend	Limited	MFC
Κλιματισμός			
Air condition – Εμπρός, με φίλτρο καθαρισμού του αέρα από τη γύρη	●	●	AC--B
Air condition – Πίσω, περιλαμβάνει air condition εμπρός (διοχετεύεται μέσω μεμονωμένων αεραγωγών στις εταζέρες πάνω από τις θέσεις των επιβατών στο Η3)	●	●	G1EAB
Καλοριφέρ – Πρόσθετο ηλεκτρικό καλοριφέρ PTC	●	●	G2AAF
Εσωτερικός φωτισμός			
Εσωτερικός φωτισμός – Πλαφονιέρα φωτισμού εμπρός που σβήνει σταδιακά με φώτα ανάγνωσης	●	●	JCFAC
Εσωτερικός φωτισμός – Πίσω καθίσματα, σβήνει σταδιακά	●	●	JCJAL
Φωτισμός διαμερίσματος επιβατών	●	●	JCMAB
Καθίσματα			
Καθίσματα εμπρός – Μονοθέσια καθίσματα οδηγού και συνοδηγού	□	□	FS--B
Καθίσματα εμπρός – Μονοθέσιο κάθισμα οδηγού και διθέσιο κάθισμα συνοδηγού	●	●	FS--G
Κάθισμα συνοδηγού – Διθέσιο σταθερό, χειροκίνητα ρυθμιζόμενο με 2 ρυθμίσεις και πτυσσόμενο τραπέζι	●	●	BYQAB
Κάθισμα οδηγού – Με 4 ρυθμίσεις (εμπρός/πίσω, πάνω/κάτω, κλίση της πλάτης, κλίση του καθίσματος)	●	●	BWRAB
Κάθισμα οδηγού – Θερμαινόμενο, με 4 ρυθμίσεις (εμπρός/πίσω, πάνω/κάτω, κλίση της πλάτης, κλίση του καθίσματος) ρύθμιση στήριξης της μέσης και υποβραχιόνιο	○	○	BY1AB/BY2AB
Κάθισμα οδηγού – Ηλεκτρικά ρυθμιζόμενο, με 10 ρυθμίσεις (εμπρός/πίσω, πάνω/κάτω, κλίση της πλάτης, κλίση του καθίσματος και ρύθμιση στήριξης της μέσης) και υποβραχιόνιο	□	□	BYPAM
Πίσω καθίσματα – Ένα διθέσιο κάθισμα στη 2η σειρά	●	●	BYBBJ
Προσκέφαλα ρυθμιζόμενα με 2 ρυθμίσεις πίσω	●	●	BWEAB
Πίσω καθίσματα – 1 μονό κάθισμα και 1 διθέσιο κάθισμα στην 3η σειρά	●	●	BYCAD
Πίσω καθίσματα – 1 μονό κάθισμα και 1 διθέσιο κάθισμα στην 4η σειρά	●	●	BYDAD
Πίσω καθίσματα – 1 μονοκόμματο κάθισμα στην 4η σειρά	●	●	BYDAE
Πίσω καθίσματα – 1 μονό κάθισμα και 1 διθέσιο κάθισμα στην 5η σειρά	●	●	BYEAC
Πίσω καθίσματα – 1 μονοκόμματο κάθισμα στην 5η σειρά	●	●	BYEAB
Πίσω καθίσματα – 1 τετραθέσιο κάθισμα στην 6η σειρά	●	●	BY0AE
Πίσω καθίσματα – 9 θέσεις (βασικός εξοπλισμός στο L2 και προαιρετική επιλογή με πρόσθετο κόστος στο L3)	●/○	●/○	–
Πίσω καθίσματα – 12 θέσεις (βασικός εξοπλισμός στο L3 και προαιρετική επιλογή με πρόσθετο κόστος στο L4 440)	●/○	●/○	–
Πίσω καθίσματα – 15 θέσεις (μόνο στο L4 460)	●	●	–
Πίσω καθίσματα – Κατακλινόμενα με σταθερά υποβραχιόνια (όχι στο τετραθέσιο κάθισμα στην 4η σειρά)	●	●	BWFAB
Καθίσματα πίσω – Χειροκίνητα κατακλινόμενη πλάτη	●	●	BWNAC

● = Βασικός εξοπλισμός. ○ = Προαιρετική επιλογή με πρόσθετο κόστος. □ = Σε προαιρετικό πακέτο με πρόσθετο κόστος.

Σημείωση: Το λογότυπο και η ονομασία Bluetooth® είναι σήματα κατατεθέντα της Bluetooth SIG, Inc. και οποιαδήποτε χρήση από τη Ford Motor Company Limited και τις θυγατρικές της εταιρείες γίνεται κατόπιν αδείας. Άλλα εμπορικά σήματα και εμπορικές ονομασίες ανήκουν στους αντίστοιχους κατόχους τους.

*Το σύστημα κλήσης έκτακτης ανάγκης Ford Emergency Assistance είναι ένα πρωτοποριακό σύστημα του Ford SYNC που χρησιμοποιεί κινητό τηλέφωνο ασύρματα συνδεδεμένο μέσω Bluetooth® για να καλέσει αυτόματα το τοπικό κέντρο πολιτικής προστασίας μετά από σύγκρουση που θα κάνει κάποιον αερόσακο να ανοίξει ή την αντλία καυσίμου να κλείσει αυτόματα.Το σύστημα λειτουργεί σε περισσότερες από 40 Ευρωπαϊκές χώρες και περιφέρειες.

Άνεση και ευκολία

	Trend	Limited	MFC
Όργανα και χειριστήρια			
Electric Power-Assisted Steering (EPAS) – Ηλεκτρικό σύστημα υποβοήθησης του τιμονιού	●	●	–
Τιμόνι – Κολώνα τιμονιού ρυθμιζόμενη εμπρός/πίσω και πάνω/κάτω	●	●	GRAAF
Υαλοκαθαριστήρες – Πίσω, με ηλεκτρικό πλυστικό σύστημα, αυτόματα με την όπισθεν (όχι με πίσω πόρτες ανοιγόμενες σε μεγάλη γωνία)	●	●	CFEAD
Υαλοκαθαριστήρες – Εμπρός, αυτόματοι με αισθητήρα βροχής εμπρός (περιλαμβάνονται αυτόματοι προβολείς)	●	●	CFFAE
Τιμόνι – 4 ακτίνων, με δερμάτινη επένδυση	●	●	GTAAE
Λαβή μοχλού ταχυτήτων – Από πλαστικό	●	–	CAEAC
Λαβή μοχλού ταχυτήτων – Δερμάτινη	–	●	CAEAB
Παράθυρα – Ηλεκτρικά παράθυρα εμπρός με το παράθυρο του οδηγού να κατεβαίνει σε μία κίνηση	●	●	B2CAF
Τεχνολογία			
Ford Easy Fuel – Σύστημα ανεφοδιασμού καυσίμου χωρίς τάπα ρεζερβουάρ, με προστασία από ανεφοδιασμό με λάθος καύσιμο	●	●	GBZAJ
Θερμαινόμενο παρμπρίζ Quicklear	●	●	B3MAB
Παράθυρα – Πίσω, θερμαινόμενα	●	●	B3NAB
Auto-Start-Stop – Σύστημα αυτόματης διακοπής/εκκίνησης του κινητήρα όταν σταματά το όχημα	●	●	DECAU

● = Βασικός εξοπλισμός. ○ = Προαιρετική επιλογή με πρόσθετο κόστος. □ = Σε προαιρετικό πακέτο με πρόσθετο κόστος.
Σημείωση: Το λογότυπο και η ονομασία Bluetooth® είναι σήματα κατατεθέντα της Bluetooth SIG, Inc. και οποιαδήποτε χρήση από τη Ford Motor Company Limited και τις θυγατρικές της εταιρείες γίνεται κατόπιν αδείας. Άλλα εμπορικά σήματα και εμπορικές ονομασίες ανήκουν στους αντίστοιχους κατόχους τους.
*Το σύστημα κλήσης έκτακτης ανάγκης Ford Emergency Assistance είναι ένα πρωτοποριακό σύστημα του Ford SYNC που χρησιμοποιεί κινητό τηλέφωνο ασύρματα συνδεδεμένο μέσω Bluetooth® για να καλέσει αυτόματα το τοπικό κέντρο πολιτικής προστασίας μετά από σύγκρουση που θα κάνει κάποιον αερόσακο να ανοίξει ή την αντλία καυσίμου να κλείσει αυτόματα.Το σύστημα λειτουργεί σε περισσότερες από 40 Ευρωπαϊκές χώρες και περιφέρειες.

Ασφάλεια και προστασία

	Trend	Limited	MFC
Ασφάλεια			
Anti-lock braking system (ABS)[1] – Σύστημα αντιμπλοκαρίσματος των φρένων με ηλεκτρονική κατανομή πέδησης (EBD)[1]	●	●	FEAAQ
Electronic Stability Control (ESC) – Ηλεκτρονικό σύστημα ευστάθειας[1]	●	●	FEAAQ
Curve Control (CCS) – Σύστημα ελέγχου ευστάθειας στις στροφές[1]	●	●	–
Hill Start Assist (HSA) – Υποβοήθηση εκκίνησης στην ανηφόρα[2]	●	●	–
Load Adaptive Control (LAC) – Σύστημα ελέγχου ανάλογα με το φορτίο[1]	●	●	–
Emergency Brake Assist (EBA) – Υποβοήθηση των φρένων στο απότομο φρενάρισμα[1]	●	●	–
Emergency Brake Warning (EBW) – Φώτα απότομου φρεναρίσματος, ενεργοποιούνται αυτόματα τα αλάρμ όταν το όχημα φρενάρει απότομα)[2]	●	●	FCCAB
Roll Stability Control (RSC) – Σύστημα αντιστρεπτικής ευστάθειας[1]	●	●	–
Αερόσακοι – Αερόσακος οδηγού[1]	●	●	CPGAB
Αερόσακοι – Αερόσακος συνοδηγού* (περιλαμβάνεται διακόπτης απενεργοποίησης αερόσακου συνοδηγού[1]	●	●	CPHAB
Αερόσακοι – Πλευρικοί και οροφής εμπρός[1]	○	○	CP1AB/CP2AB
Ζώνες ασφαλείας – 3 σημείων με αδρανειακό μηχανισμό (σε όλες τις θέσεις)[1]	●	●	CPBAB

Ασφάλεια και προστασία

	Trend	Limited	MFC
Αντικλεπτική προστασία			
Συναγερμός – Περιμετρικός	○	○	HNAAD
Passive Anti-Theft System (PATS) – Παθητικό αντικλεπτικό σύστημα με immobiliser	●	●	–
Κλειδαριές – Ηλεκτρικό κεντρικό κλείδωμα	●	●	CBAAB
Κλειδαριές – Κεντρικό κλείδωμα με τηλεχειρισμό και 2 τηλεχειριστήρια	●	●	CBFAJ
Κλειδαριές – Οι πόρτες ξανακλειδώνουν αυτόματα μετά από 45 δευτερόλεπτα αν δεν ανοίξει καμία πόρτα	●	●	CB1AB

● = Βασικός εξοπλισμός. ○ = Προαιρετική επιλογή με πρόσθετο κόστος. □ = Σε προαιρετικό πακέτο με πρόσθετο κόστος.
***Σημείωση: Δεν πρέπει ποτέ να τοποθετείται στη θέση του συνοδηγού παιδικό κάθισμα στραμμένο προς τα πίσω, όταν το όχημα είναι εξοπλισμένο με αερόσακο συνοδηγού που είναι ενεργοποιημένος.** [1]Εξοπλισμός ασφαλείας. [2]Εξοπλισμός υποβοήθησης του οδηγού.

Λειτουργικότητα

	Trend	Limited	MFC
Αμάξωμα			
Πόρτες – Συρόμενες πόρτες επιβίβασης στην πλευρά του συνοδηγού με παράθυρο και σκαλοπάτι (με σφυρί έκτακτης ανάγκης)	●	●	A4LAB
Πόρτες – Πίσω πόρτες με παράθυρο που ανοίγουν αρθρωτά στις 180º, ασφαλίζουν στις 90º (όχι στο 460)	●	●	A6KAB
Πόρτες – Πίσω πόρτες με παράθυρο που ανοίγουν αρθρωτά στις 270º με υαλοκαθαριστήρες και πλυστικό σύστημα (όχι στο L2, προαιρετική επιλογή με πρόσθετο κόστος στο L3 και βασικός εξοπλισμός στο L4)	●	●	A6KAE
Πόρτες – Ηλεκτρικά συρόμενες πλαϊνές πόρτες με υποβοήθηση όταν κλείνουν (κατόπιν διαθεσιμότητας)	○	○	A6QAJ
Ηλεκτρικά αναδιπλούμενο σκαλοπάτι στην πόρτα επιβίβασης στην πλευρά του συνοδηγού	●	●	BPLA5
Παράθυρα – Παράθυρο σταθερό στη 2η σειρά, στην πλευρά του συνοδηγού	●	●	B3AAC/B3BAC
Παράθυρα – Συρόμενο στην πλευρά του οδηγού στη 2η σειρά	●	●	B3AAD/B3BAD
Παράθυρα – Παράθυρα σταθερά στην 3η σειρά, στην πλευρά του οδηγού και στην πλευρά του συνοδηγού	●	●	B3CAB/B3DAB
Παράθυρα – Σταθερά στην 4η σειρά, στην πλευρά του οδηγού και στην πλευρά του συνοδηγού (βασικός εξοπλισμός στο L3)	●	●	B3EAB/B3FAB
Παράθυρα – Πτυσσόμενα στην 4η σειρά, στην πλευρά του οδηγού και στην πλευρά του συνοδηγού (μόνο στο L4)	●	●	B3EAC/B3FAC
Πλέγμα προστασίας στα πίσω παράθυρα (μόνο με σταθερό πίσω παράθυρο B3HAC)	○	○	BPDAB
Μοκέτα και επενδύσεις			
Επένδυση δαπέδου – Σε όλο το μήκος, από εύκολα καθαριζόμενο ελαστικό υλικό	●	●	BBKAE
Επένδυση οροφής – Σε όλο το μήκος, πλαστικό	●	●	BBZAE
Πιστοποίηση			
Vehicle Identification Number (VIN) – Αριθμός πλαισίου σε εμφανές σημείο για την ταυτοποίηση του οχήματος	●	●	–
Όργανα και χειριστήρια			
Ένδειξη αλλαγής σχέσης στο κιβώτιο ταχυτήτων	●	●	–
Εξωτερικά λειτουργικά χαρακτηριστικά			
Κοτσαδόρος με σύστημα ελέγχου αναδίπλωσης ρυμουλκουμένου Trailer Sway Control (TSC) και 13-πινη ηλεκτρική σύνδεση	○	○	C1DAB / C2DAB
Κάλυμμα κάτω από τον κινητήρα	○	○	A1CAH

● = Βασικός εξοπλισμός. ○ = Προαιρετική επιλογή με πρόσθετο κόστος.

Όνομα ανταλλακτικού

	Διαθέσιμα μοντέλα	Κωδικός (FINIS)
Πλέγμα προστασίας στα πίσω παράθυρα	○ / ○ A	1838135
Σταθερός κοτσαδόρος Thule®*	○ A	1855715
Κιτ ηλεκτρικής σύνδεσης κοτσαδόρου Thule®* με 13-πινο βύσμα	○ A	1855712
Αντιανεμικά ClimAir®* για τα εμπρός παράθυρα, διαφανή φιμέ σε ανοιχτό γκρι χρώμα	○ A	1856560
Αντιανεμικά ClimAir®* για τα εμπρός παράθυρα, διαφανή φιμέ σε σκούρο γκρι χρώμα	○ A	1856561
Ηχητικό σήμα προειδοποίησης οπισθοπορείας Bosch®	○ A	1713304
Αισθητήρες απόστασης στάθμευσης Xvision* εμπρός	○ A	1855856
Αισθητήρες απόστασης στάθμευσης Xvision* πίσω	○ A	1855854
Ζάντες ελαφρού κράματος 16" 5x2 ακτίνων	○ / ○ A	1842987
Βάση Dension για smartphone	○ A	1831835

○ = Προαιρετική επιλογή με πρόσθετο κόστος. ○ A = Αξεσουάρ με πρόσθετο κόστος.
*Παρακαλούμε, δείτε πληροφορίες σχετικά με την εγγύηση στην τελευταία σελίδα.

Ειδικός εξοπλισμός (SVO)

	Κωδικός SVO	Trend	Limited	MFC
Αμάξωμα				
Χωρίς πίσω καθίσματα	JJ	○	–	AALJJ

○ = Προαιρετική επιλογή, με πρόσθετο κόστος.

Εγγύηση

	Όλα τα μοντέλα
2* χρόνια εργοστασιακή εγγύηση (απεριόριστα χιλιόμετρα)	●
1* ή 2* χρόνια πανευρωπαϊκή οδική βοήθεια Ford Assistance (έως την 1η προγραμματισμένη συντήρηση από τον κατασκευαστή)	●
12* χρόνια/απεριόριστα χιλιόμετρα εγγύηση αντιδιαβρωτικής προστασίας και 2* χρόνια εγγύηση βαφής του αμαξώματος	●
Πρόγραμμα επέκτασης εγγύησης Ford Protect έως 8* χρόνια (για περισσότερες πληροφορίες απευθυνθείτε στο δίκτυο της Ford)	○
Προγράμματα προπληρωμένων συντηρήσεων FPSP για 5* χρόνια	○

● = Βασική κάλυψη, ○ = Προαιρετική επιλογή με πρόσθετο κόστος.
*Από την ημερομηνία πρώτης ταξινόμησης. Σύμφωνα με όρους και προϋποθέσεις.

Επόμενα βήματα

ηλεκτρονικό προσπέκτους
Για πλήρη χαρακτηριστικά και προδιαγραφές κατεβάστε τον ηλεκτρονικό κατάλογο ή δείτε τον διαδραστικό ψηφιακό κατάλογο και απολαύστε μια ολοκληρωμένη εμπειρία του νέου Ford Transit Minibus στη διεύθυνση www.ford.gr

test drive
Επισκεφθείτε το δίκτυο της Ford και κάντε ένα test drive του Ford Transit Minibus. Βρείτε έναν Επίσημο Έμπορο Ford στην ιστοσελίδα μας www.ford.gr

συνθέστε
Συνθέστε το νέο σας Ford Transit Minibus ακριβώς με τις προδιαγραφές που θέλετε και δείτε πώς δείχνει στην ιστοσελίδα μας www.ford.gr

επικοινωνία
Η γραμμή επικοινωνίας 210-4805620 λειτουργεί Δευτέρα – Παρασκευή από τις 09:00 έως τις 18:00, πλην επίσημων αργιών.

ιδιοκτησία
Όταν φεύγετε οδηγώντας το νέο σας αυτοκίνητο, εμείς εξακολουθούμε να είμαστε μαζί σας. Η Ford διαθέτει ένα μεγάλο δίκτυο εξουσιοδοτημένων συνεργείων που θα σας βοηθήσουν να διατηρήσετε το αυτοκίνητό σας στην καλύτερη κατάσταση.

Και αν ποτέ το νέο σας Ford χρειαστεί επισκευή μετά από ατύχημα, το κέντρο επισκευής ζημιών από ατύχημα της Ford είναι το καλύτερο μέρος για να αποκαταστήσετε το αυτοκίνητό σας στην προ του ατυχήματος κατάσταση για να το έχετε σε κυκλοφορία το συντομότερο δυνατό.

χρηματοδότηση
Η χρηματοδότηση του νέου σας αυτοκινήτου είναι μία απόφαση εξίσου σημαντική με την επιλογή του. Πριν επιλέξετε κάποια τράπεζα, απευθυνθείτε στον Επίσημο Έμπορο Ford για να ενημερωθείτε για τα ευέλικτα Χρηματοδοτικά Προγράμματα Ford Finance και τις προτάσεις Ford Lease, που σας επιτρέπουν να αποκτήσετε το αυτοκίνητο που επιθυμείτε με τους όρους που ανταποκρίνονται στις δικές σας ανάγκες.
Επισκεφθείτε την ιστοσελίδα μας για περισσότερες πληροφορίες:
www.ford.gr/ford-finance www.ford.gr/ford-lease

FordPass
Το FordPass είναι μια νέα εφαρμογή που θα σας κάνει να αναθεωρήσετε τον τρόπο που κινείστε. Παρέχει πληροφορίες για το όχημα, για το δίκτυο της Ford, χρήσιμες οδηγίες και υπηρεσίες, όπως αναζήτηση χώρων στάθμευσης, καθώς και άμεση ενημέρωση για την κυκλοφορία μέσω της εφαρμογής Live Traffic, απευθείας στο σύστημα πλοήγησης του Ford SYNC 3 (κατόπιν διαθεσιμότητας στην τοπική αγορά).

Φωτογραφίες, περιγραφές και προδιαγραφές: Το περιεχόμενο αυτού του προσπέκτους ήταν ακριβές τη στιγμή της εκτύπωσης. Ορισμένες από τις φωτογραφίες αυτού του προσπέκτους ανήκουν σε μοντέλα προπαραγωγής και έχουν δημιουργηθεί με τη βοήθεια ηλεκτρονικού υπολογιστή, επομένως, η σχεδίαση και τα χαρακτηριστικά της τελικής έκδοσης μπορεί να διαφέρουν από διάφορες απόψεις.

Τα μοντέλα, ο εξοπλισμός και οι χρωματικοί συνδυασμοί που περιγράφονται ή εμφανίζονται, μπορεί να μην είναι διαθέσιμα ή να είναι διαθέσιμα μόνο με πρόσθετο κόστος. Για περισσότερες πληροφορίες σχετικά με τον εξοπλισμό των μοντέλων ανατρέξτε στους πίνακες χαρακτηριστικών στις πίσω σελίδες και στους επίσημους εμπόρους της Ford.

Σε όλη την παρούσα έκδοση, όταν ένα χαρακτηριστικό περιγράφεται ως προαιρετικό, προαιρετική επιλογή κλπ., πρέπει πάντα να υποτίθεται ότι διατίθεται με πρόσθετο κόστος σε σχέση με το βασικό μοντέλο του αυτοκινήτου, εκτός αν επισημαίνεται ρητά το αντίθετο.

Πολιτική της Ford είναι η συνεχής βελτίωση των προϊόντων της. Η Ford διατηρεί πάντα το δικαίωμα να αλλάξει τα τεχνικά στοιχεία, τις προδιαγραφές, τα χρώματα και τις τιμές των μοντέλων και των προϊόντων που παρουσιάζονται χωρίς προειδοποίηση. Για τις τελευταίες πληροφορίες να απευθύνεστε πάντα στους επίσημους εμπόρους της Ford.

Η τοποθέτηση αξεσουάρ μπορεί να επηρεάσει την κατανάλωση καυσίμου του αυτοκινήτου σας.

Σημείωση: Το παρόν προσπέκτους περιλαμβάνει τόσο γνήσια αξεσουάρ Ford, όσο και προσεκτικά επιλεγμένα προϊόντα προμηθευτών μας, με τη δική τους μάρκα, τα οποία δεν καλύπτονται από εγγύηση της Ford αλλά από την εγγύηση των αντίστοιχων προμηθευτών. Για λεπτομέρειες, παρακαλούμε να απευθύνεστε στους επίσημους εμπόρους της Ford.

Σημείωση: Το λογότυπο και η ονομασία Bluetooth® είναι σήματα κατατεθέντα της Bluetooth SIG, Inc. και οποιαδήποτε χρήση από τη Ford Motor Company Limited γίνεται κατόπιν αδείας. Το λογότυπο και η ονομασία iPod® αποτελούν ιδιοκτησία της Apple Inc. Άλλα εμπορικά σήματα και εμπορικές ονομασίες ανήκουν στους αντίστοιχους κατόχους τους.

Σημείωση: Ορισμένα συστήματα υποβοήθησης του οδηγού και συστήματα ασφαλείας που περιγράφονται σε αυτό το προσπέκτους είναι σχεδιασμένα να λειτουργούν με τη βοήθεια αισθητήρων, η απόδοση των οποίων μπορεί να επηρεάζεται σε ορισμένες καιρικές και περιβαλλοντικές συνθήκες

Ford Finance

Για πληροφορίες σχετικά με τις υπηρεσίες Ford Finance μπορείτε να απευθυνθείτε στον πλησιέστερο Επίσημο Έμπορο Ford.

Ford Lease

Σε συνεργασία με την ALD Automotive, Αγίου Γερασίμου 2 και Τριών Ιεραρχών 1, 17455 Άλιμος,
T 210 48.40.040 F 210 48.40.120 M fordlease.gr@aldautomotive.com

Γραμμή εξυπηρέτησης Ford

Η γραμμή επικοινωνίας 210-4805620 λειτουργεί Δευτέρα – Παρασκευή από τις 09:00 έως τις 18:00, πλην επίσημων αργιών.

Όταν δεν χρειάζεστε πλέον αυτό το προσπέκτους, φροντίστε να το ανακυκλώσετε.

bp

Ford και BP – Συνεργαζόμαστε για να μειώσουμε την κατανάλωση και τις εκπομπές καυσαερίων.

Published by Ford Motor Company Limited,
Laindon, Essex, England.
Registered in England No. 235446.
BJN 207534. FoE T58E
1220/GRC gr
Σεπτέμβριος 2020.
© Ford Motor Company Limited.

MY 2020.5 GRC gr

www.ford.gr