TRANSIT MINIBUS

Trend

Εξωτερικά χαρακτηριστικά

- Χαλύβδινες ζάντες 16" με πλήρη τάσια
- Πλαίσιο μάσκας με χρωμιωμένο φινίρισμα
- Φιμέ κρύσταλλα πίσω
- Αισθητήρες απόστασης στάθμευσης εμπρός και πίσω
- Προβολείς ομίχλης εμπρός
- Στατικοί λαμπτήρες στροφής
- Ηλεκτρικά αναδιπλούμενο σκαλοπάτι
- Πλαϊνά φώτα όγκου στην έκδοση με μακρύ μεταξόνιο, μεγάλο πρόβολο και ψηλή οροφή L4 H3
- Συρόμενο παράθυρο στην 2η σειρά καθισμάτων στην πλευρά του οδηγού
- Ηλεκτρικά ρυθμιζόμενοι και θερμαινόμενοι εξωτερικοί καθρέπτες στο δικό τους χρώμα

Εσωτερικά χαρακτηριστικά

- Ραδιόφωνο AM/FM με κλήση έκτακτης ανάγκης*, σύστημα ασύρματης σύνδεσης Bluetooth®, κεντρική οθόνη αφής 4" TFT, ενσωματωμένο modem FordPass Connect, κεραία GNSS με πτερύγιο οροφής, δύο υποδοχές USB με δυνατότητα σύνδεσης iPod®, χειριστήρια στο τιμόνι και 6 ηχεία
- Air Condition
- Ντουλάπι ταμπλό που κλειδώνει
- Θήκη για γυαλιά στην εταζέρα οροφής

*Το σύστημα κλήσης έκτακτης ανάγκης Ford Emergency Assistance είναι ένα πρωτοποριακό σύστημα του Ford SYNC που χρησιμοποιεί κινητό τηλέφωνο ασύρματα συνδεδεμένο μέσω Bluetooth® για να καλέσει αυτόματα το τοπικό κέντρο πολιτικής προστασίας μετά από σύγκρουση που θα κάνει κάποιον αερόσακο να ανοίξει ή την αντλία καυσίμου να κλείσει αυτόματα. Το σύστημα λειτουργεί σε περισσότερες από 40 Ευρωπαϊκές χώρες και περιφέρειες.

Κινητήρες

Diesel
2.0L Ford EcoBlue 130 ίππων (96 kW)
2.0L Ford EcoBlue 170 ίππων (125 kW)

Το μοντέλο που εμφανίζεται επάνω είναι Ford Transit Minibus L3 H3 Trend με μεταλλικό χρώμα αμαξώματος Agate Black (προαιρετική επιλογή).

Limited

Εξωτερικά χαρακτηριστικά επιπλέον του Trend

- Ζάντες ελαφρού κράματος 16" 5x2 ακτίνων
- Πάνω και κάτω εμπρός προφυλακτήρας στο χρώμα του αμαξώματος
- Προβολείς Bi-Xenon
- Μέτρηση και εντοπισμός θέσης στάθμευσης

Εσωτερικά χαρακτηριστικά επιπλέον του Trend

- Ραδιόφωνο AM/FM με ψηφιακό δέκτη DAB, ενσωματωμένο σύστημα πλοήγησης, Ford SYNC 3 με κλήση έκτακτης ανάγκης*, σύστημα ασύρματης σύνδεσης Bluetooth®, AppLink, κεντρική οθόνη αφής 8" TFT, ενσωματωμένο modem FordPass Connect, κεραία GNSS με πτερύγιο οροφής, δύο υποδοχές USB με δυνατότητα σύνδεσης iPod®, χειριστήρια στο τιμόνι και 6 ηχεία
- Δερμάτινη λαβή μοχλού ταχυτήτων

Κινητήρες

Diesel
2.0L Ford EcoBlue 170 ίππων (125 kW)

Το μοντέλο που εμφανίζεται επάνω είναι Ford Transit Minibus L3 H3 με μεταλλικό χρώμα αμαξώματος Diffused Silver (προαιρετική επιλογή).

Το σύστημα κλήσης έκτακτης ανάγκης Ford Emergency Assistance είναι ένα πρωτοποριακό σύστημα του Ford SYNC που χρησιμοποιεί κινητό τηλέφωνο ασύρματα συνδεδεμένο μέσω Bluetooth® για να καλέσει άμεσα το τοπικό κέντρο πολιτικής προστασίας μετά από σύγκρουση που θα κάνει κάποιον αερόσακο να ανοίξει ή την αντλία καυσίμου να κλείσει αυτόματα. Το σύστημα λειτουργεί σε περισσότερες από 40 Ευρωπαϊκές χώρες και περιφέρειες.

Διαστάσεις (mm)

		L2 H2 (SRW) 11/12-θέσεις RWD	L3 H2 (SRW) 11/12-θέσεις RWD	L3 H3 (SRW) 11/12-θέσεις RWD	L3 H2 (SRW) 14/15-θέσεις RWD	L3 H3 (SRW) 14/15-θέσεις RWD	L4 H3 (SRW) 14/15-θέσεις RWD	L4 H3 (DRW) 17/18-θέσεις RWD
A	Συνολικό μήκος	5531	5981	5981	5981	5981	6704	6704
B	Συνολικό πλάτος (με/χωρίς καθρέφτες)	2474/2059	2474/2059	2474/2059	2474/2059	2474/2059	2474/2126	2474/2126
C	Συνολικό ύψος*	2420/2484	2438/2528	2677/2764	2438/2528	2677/2764	2668/2757	2668/2757
D	Μεταξόνιο	3300	3750	3750	3750	3750	3750	3750
E	Πρόβολος εμπρός	1023	1023	1023	1023	1023	1023	1023
F	Πρόβολος πίσω	1208	1208	1208	1208	1208	1931	1931
G	Πλάτος ανοίγματος πλαϊνής πόρτας	1200	1200	1200	1200	1200	1200	1200
H	Ύψος ανοίγματος πίσω πόρτας	1564	1564	1564	1564	1564	1564	1564
I	Πλάτος ανοίγματος πίσω πόρτας	1520	1520	1520	1520	1520	1520	1520
J	Ύψος ανοίγματος πίσω πόρτας	1597	1597	1836	1597	1836	1836	1836
	Εσωτερικό ύψος	1718	1718	1955	1718	1955	1955	1955
K	Πλάτος ανάμεσα στους θόλους των τροχών (SRW/DRW)	1364/–	1364/–	1364/–	1364/–	1364/–	1364/–	–/1140
L	Μήκος χώρου αποσκευών στο δάπεδο/στο ύψος της κορυφής των καθισμάτων	300/569	887/1156	887/1156	74/382	74/382	786/1050	23/285
M	Πλάτος χώρου αποσκευών στο δάπεδο	1749	1749	1749	1749	1749	1749	1749
Κύκλος στροφής (m)								
Στους τροχούς (με ζάντες 16")		11,9	13,3	13,3	13,3	13,3	13,3	13,3

L2 = Μεσαίο μεταξόνιο (MWB). **L3** = Μακρύ μεταξόνιο(LWB). **L4** = Μακρύ μεταξόνιο με μεγάλο πίσω πρόβολο (LWB-EF). **H2** = Μεσαία οροφή. **H3** = Υψηλή οροφή. **RWD** = Πίσω κίνηση. **SRW** = Μονοί πίσω τροχοί. **DRW** = Διπλοί πίσω τροχοί. Όλες οι διαστάσεις υπόκεινται σε κατασκευαστικές ανοχές και αναφέρονται στα μοντέλα με τις ελάχιστες προδιαγραφές, χωρίς να περιλαμβάνουν πρόσθετο εξοπλισμό. *Οι διαστάσεις ύψους δίνουν το ελάχιστο ύψος οχήματος με πλήρες φορτίο (μικτό βάρος) και το μέγιστο ύψος οχήματος χωρίς φορτίο (απόβαρο). Τα οχήματα αυτά είναι μόνο για αναφορά

Τύποι αμαξώματος

L3 H2, 14+1 θέσεις, 11+1 θέσεις και μεγάλος χώρος αποσκευών

L3 H3, 14+1 θέσεις, 11+1 θέσεις και μεγάλος χώρος αποσκευών

L4 H3, 17+1 θέσεις, 14+1 θέσεις και μεγάλος χώρος αποσκευών

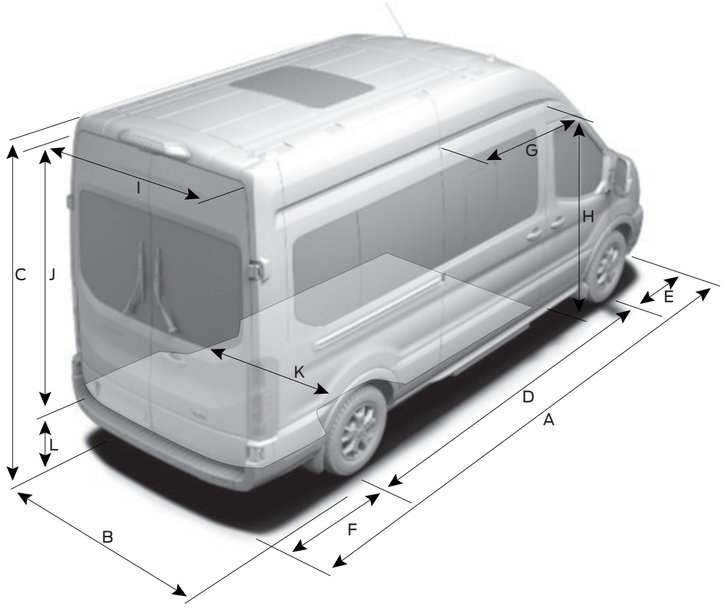

WWW

Πλήρη χαρακτηριστικά και προδιαγραφές (δεν περιλαμβάνονται στο έντυπο προσπέκτους)

Για να δείτε τα πλήρη χαρακτηριστικά και προδιαγραφές, κατεβάστε τον ψηφιακό ηλεκτρονικό κατάλογο ή δείτε τον διαδραστικό κατάλογο. Μπορείτε να τους κατεβάσετε από τη διεύθυνση: www.ford.gr ή να σκανάρετε τον κωδικό QR.

Αξιοποιήστε το νέο σας Ford όσο το δυνατόν καλύτερα

Θέλουμε να σας βοηθήσουμε να αξιοποιήσετε όσο το δυνατόν καλύτερα το νέο σας Ford. Και για να γίνει αυτό, πρέπει να γνωρίζετε πόσο φορτίο έχει σχεδιαστεί να μεταφέρει με ασφάλεια, τόσο από άποψη βάρους όσο και άποψη όγκου. Το δίκτυο της Ford μπορεί να σας προσφέρει επαγγελματικές συμβουλές για τις προδιαγραφές των οχημάτων και να σας βοηθήσει να επιλέξετε το κατάλληλο όχημα, ανάλογα με τις επαγγελματικές σας ανάγκες και τα χρήματα που διαθέτετε.

Το Ford Transit Minibus είναι σχεδιασμένο να μεταφέρει επιβάτες με άνεση και ευρυχωρία.

Η επιλογή ενός νέου οχήματος μεταφοράς επιβατών αποτελεί σημαντική απόφαση με πολλούς παράγοντες που πρέπει να ληφθούν υπόψη. Κάποιες επιλογές όπως η καταλληλότερη έκδοση, η κύρια χρήση του οχήματος και ο αριθμός των θέσεων μπορεί να είναι σχετικά απλές, άλλες όμως όπως ο υπολογισμός του ωφέλιμου φορτίου είναι πιο περίπλοκες.

Ωφέλιμο φορτίο

Για να υπολογίσετε το ωφέλιμο φορτίο πρέπει να γνωρίζετε δύο στοιχεία: Το μικτό βάρος του οχήματος (GVM) και το απόβαρο.

Μικτό βάρος (GVM) του οχήματος είναι το μέγιστο επιτρεπόμενο βάρος του οχήματος για να κυκλοφορήσει στον δρόμο όταν είναι φορτωμένο – περιλαμβάνει το βάρος του ίδιου του οχήματος, του βασικού εξοπλισμού, οδηγού και επιβατών (υποθέτοντας βάρος 75 kg για κάθε άτομο), υγρών, καυσίμου με 90% πληρότητα ρεζερβουάρ (1 λίτρο πετρελαίου κίνησης = περίπου 0,85 kg), προαιρετικού εξοπλισμού, αξεσουάρ και φορτίου.

Απόβαρο είναι το βάρος ενός οχήματος βασικών προδιαγραφών με υγρά και 90% πληρότητα ρεζερβουάρ, αλλά χωρίς οδηγό, επιβάτες και φορτίο.

Ωφέλιμο φορτίο είναι η διαφορά του μικτού βάρους μείον το απόβαρο.

Μικτό βάρος οχήματος - απόβαρο = ωφέλιμο φορτίο

Για να μπορέσετε λοιπόν να επιλέξετε το κατάλληλο όχημα για τις δικές σας ανάγκες, σας παραθέτουμε στη συνέχεια περισσότερες λεπτομέρειες για τους παράγοντες που μπορούν να επηρεάσουν το ωφέλιμο φορτίο του οχήματος. Οι παράγοντες αυτοί είναι, μεταξύ άλλων, και οι εξής:

Οδηγός και επιβάτες

Υπολογίζουμε το βάρος οδηγού και επιβατών με βάση το τυπικό βάρος 75 kg ανά άτομο που ισχύει για τον κλάδο του αυτοκινήτου. Να θυμάστε πάντα ότι οδηγός και επιβάτες δεν περιλαμβάνονται στο απόβαρο, έτσι όταν επιβιβάζονται στο όχημα το ωφέλιμο φορτίο του περιορίζεται ανάλογα.

Εργοστασιακές προαιρετικές επιλογές

Οι περισσότερες προαιρετικές εργοστασιακές επιλογές επηρεάζουν το ωφέλιμο φορτίο ενός οχήματος. Για παράδειγμα, το air condition μπορεί να προσθέσει περίπου 18 kg στο βάρος ενός οχήματος, περιορίζοντας ανάλογα το ωφέλιμο φορτίο του.

Το δίκτυο της Ford θα σας ενημερώσει για τον διαθέσιμο εξοπλισμό, αν θα αυξήσει ή θα μειώσει το απόβαρο του οχήματος και πόσο.

Έκδοση

Το απόβαρο που αναφέρεται σε αυτό το προσπέκτους αφορά όχημα βασικών προδιαγραφών, εκτός αν αναφέρεται κάτι διαφορετικό. Τα μοντέλα Trend και Limited έχουν γενικά μεγαλύτερο βάρος, λόγω του επιπλέον εξοπλισμού που διαθέτουν.

Κατασκευαστικές ανοχές

Λόγω διακυμάνσεων στην παραγωγική και κατασκευαστική διαδικασία, είναι μάλλον απίθανο δύο ίδια οχήματα να έχουν ακριβώς το ίδιο βάρος. Πρέπει να σκεφθείτε προσεκτικά αν πρόκειται να κάνετε οποιεδήποτε επεμβάσεις στο όχημά σας μετά την παραλαβή του. Αξεσουάρ που μπορεί να τοποθετήσετε ή μετατροπές που μπορεί να κάνετε στο όχημα θα επηρεάσουν το ωφέλιμο φορτίο του. Παρακαλούμε, να απευθύνεστε στο δίκτυο της Ford για περισσότερες πληροφορίες και υποδείξεις.

Αν το ωφέλιμο φορτίο είναι κρίσιμης σημασίας για την επιχείρησή σας ή σκοπεύετε να χρησιμοποιήσετε το όχημα κατά προσέγγιση στη μέγιστη μεταφορική ικανότητα του, το δίκτυο της Ford μπορεί να σας βοηθήσει. Με την εμπειρία και τις γνώσεις που διαθέτει, θα σας συμβουλεύσει για τις προδιαγραφές που πρέπει να έχει το όχημα που θα επιλέξετε, για να ικανοποιεί τις συγκεκριμένες επαγγελματικές σας ανάγκες.

Διαμορφώστε το όχημά σας ανάλογα με τις ανάγκες σας

Τα επαγγελματικά οχήματα Ford διατίθενται με μια ευρεία γκάμα βασικού εξοπλισμού και προαιρετικών επιλογών. Το δίκτυο της Ford θα σας επισημάνει τα κατάλληλα χαρακτηριστικά του οχήματος για τις συγκεκριμένες επαγγελματικές σας ανάγκες, καθώς και όσα πρέπει να γνωρίζετε για την τοποθέτηση ειδικού εξοπλισμού και μετατροπές που μπορεί να χρειαστείτε μετά την πώληση.

Σημείωση: Για τις μετατροπές αμαξοποιείου, η Ford διαθέτει το εγχειρίδιο τοποθέτησης αμαξωμάτων και εξοπλισμού (Body and Equipment Mounting Manual ή BEMM): @etis.ford.com > information > vehicle conversions.

Βάρη και φορτία

	Μικτό βάρος οχήματος (kg)	Απόβαρο (kg)♦	Μέγιστο φορτίο στον εμπρός άξονα (kg)	Απόβαρο στον εμπρός άξονα (kg)	Μέγιστο φορτίο στον πίσω άξονα (kg)	Απόβαρο στον πίσω άξονα (kg)	Σχέση διαφορικού	Μικτό βάρος συμμού (kg)
410 L3 H2 Minibus (11+1 θέσεις)								
2.0L Ford EcoBlue 170 ίππων (125 kW) diesel Euro Stage 6 HDT με 6-τάχυτο μηχανικό κιβώτιο	4100	2593-2632	1850	1358-1380	2500	1235-1255	3,31	5500
2.0L Ford EcoBlue 170 ίππων (125 kW) diesel Euro Stage 6 HDT με 10-τάχυτο αυτόματο κιβώτιο	4100	2665-2707	1850	1413-1435	2500	1252-1272	3,73	6100
410 L3 H2 Minibus (14+1 θέσεις)								
2.0L Ford EcoBlue 170 ίππων (125 kW) diesel Euro Stage 6 HDT με 6-τάχυτο μηχανικό κιβώτιο	4100	2663-2704	1850	1352-1373	2500	1311-1331	3,31	5500
2.0L Ford EcoBlue 170 ίππων (125 kW) diesel Euro Stage 6 HDT με 10-τάχυτο αυτόματο κιβώτιο	4100	2735-2776	1850	1407-1428	2500	1328-1348	3,73	6100
460 L4 H3 Minibus (17+1 θέσεις)								
2.0L Ford EcoBlue 170 ίππων (125 kW) diesel Euro Stage 6 HDT με 6-τάχυτο μηχανικό κιβώτιο	4600	3179-3320	1850	1287-1318	3120	1892-1902	3,31	5350
2.0L Ford EcoBlue 170 ίππων (125 kW) diesel Euro Stage 6 HDT με 10-τάχυτο αυτόματο κιβώτιο	4600	3234-3275	1850	1342-1373	3120	1892-1902	3,73	6100

L2 = Μεσαίο μεταξόνιο (MWB). **L3** = Μακρύ μεταξόνιο (LWB). **L4** = Μακρύ μεταξόνιο με μεγάλο πίσω πρόβολο (LWB-EF). **H2** = Μεσαία οροφή. **H3** = Υψηλή οροφή. **SRW** = Μονοί πίσω τροχοί. **DRW** = Διπλοί πίσω τροχοί. **♦Το απόβαρο** επηρεάζεται από πολλούς παράγοντες, όπως τον τύπο του αμαξώματος, τον κινητήρα και προαιρετικό εξοπλισμό. Το απόβαρο είναι το βάρος ενός οχήματος βασικών προδιαγραφών (άλλες εκδόσεις έχουν διαφορετικό απόβαρο), με υγρά και ρεζερβουάρ καυσίμου 90% πλήρες, αλλά χωρίς οδηγό (75 kg), πλήρωμα και φορτίο. Το ωφέλιμο φορτίο είναι η διαφορά ανάμεσα στο μικτό βάρος του οχήματος και το απόβαρο μείον 75 kg επιπλέον για τον οδηγό. Πρέπει να σημειωθεί ότι το πραγματικό βάρος υπόκειται πάντα σε κατασκευαστικές ανοχές που μπορεί να έχουν ως αποτέλεσμα διαφορά στο απόβαρο από αυτό που αναφέρεται εδώ. Για τη μεταφορά φορτίων που προσεγγίζουν το μέγιστο ωφέλιμο φορτίο, προτείνεται να συνυπολογίζεται περιθώριο σφάλματος 5% του ωφέλιμου φορτίου για να περιοριστεί ο κίνδυνος υπερφόρτωσης. **Σημείωση:** Αποτελεί ευθύνη του οδηγού του οχήματος να βεβαιωθεί ότι το όχημα πληροί τις προϋποθέσεις του νόμου για κυκλοφορία στον δρόμο.Απευθυνθείτε στο δίκτυο της Ford για περισσότερες λεπτομέρειες.

Διαθέσιμα μοντέλα

	410 L3 H2 Minibus	410 L3 H3 Minibus	460 L4 H3 Minibus
RWD			
2.0L Ford EcoBlue 170 ίππων (125 kW) diesel Euro Stage 6 HDT με 6-τάχυτο μηχανικό κιβώτιο	●	●	●
2.0L Ford EcoBlue 170 ίππων (125 kW) diesel Euro Stage 6 HDT με 10-τάχυτο αυτόματο κιβώτιο	●	●	●

● = Διατίθεται. **L2** = Μεσαίο μεταξόνιο (MWB). **L3** = Μακρύ μεταξόνιο (LWB). **L4** = Μακρύ μεταξόνιο με μεγάλο πίσω πρόβολο (LWB-EF). **H2** = Μεσαία οροφή. **H3** = Υψηλή οροφή. **RWD** = Πίσω κίνηση.

Εμφάνιση και στυλ

	Trend	Limited	MFC
Ζάντες			
Χαλύβδινες – 16" με ελαστικά 235/65 R16* (μόνο σε L2 και L3)	●	–	D2XAD
Χαλύβδινες – 16"με διπλούς πίσω τροχούς (DRW), τάσια στους εμπρός τροχούς και ελαστικά 195/75 R16* (μόνο στο L4)	●	●	Τροχοί - D2XCS/ J4VAC, τάπα ζάντας εμπρός - D5AAV
Ελαφρού κράματος – 16" με ελαστικά 235/65 R16* (μόνο στο L4)	○	●	D2XD7
Ρεζέρβα – Πλήρης χαλύβδινη ρεζέρβα με εργαλειοθήκη (βασικός εξοπλισμός με διπλούς πίσω τροχούς)	○	○	DI7AD
Κιτ πλήρωσης ελαστικών (όχι με ρεζέρβα)	●	●	AHTAB
Σχεδιαστικά χαρακτηριστικά			
Αμάξωμα – H2 (μεσαία οροφή) (όχι στο L4)	●	●	A1FAE
Αμάξωμα – H3 (υψηλή οροφή) με εταζέρες οροφής πάνω από τις θέσεις των επιβατών πίσω (βασικός εξοπλισμός στο L4, όχι στο L2)	●/○	●/○	A1FAC
Εξωτερικοί καθρέφτες – Ηλεκτρικά ρυθμιζόμενοι και θερμαινόμενοι	●/○	●/○	BSHDJ
Εξωτερικοί καθρέφτες – Ηλεκτρικά ρυθμιζόμενοι, θερμαινόμενοι και αναδιπλούμενοι	○/□	○/□	BSHBJ
Πλευρικά προστατευτικά αμαξώματος – Φαρδιά, στο δικό τους χρώμα	●	●	BMBBK
Εμπρός προφυλακτήρας – Στο χρώμα του αμαξώματος	●	–	CLFBW
Εμπρός προφυλακτήρας – Πάνω μέρος στο χρώμα του αμαξώματος, κάτω μέρος στο δικό του χρώμα	–	●	CLFKG
Πίσω προφυλακτήρας – Στο δικό του χρώμα με ενσωματωμένο σκαλοπάτι	●	●	CLMAW
Λαβές θυρών – Στο δικό τους χρώμα	●	●	
Λαβή πόρτας χώρου φόρτωσης – Στο δικό της χρώμα	●	●	
Μάσκα – Χρωμιωμένη	●	●	BLDAB
Λασπωτήρες – Πίσω	●	●	A1KAB
Φιμέ κρύσταλλα πίσω	●	●	B2GAE
Προαιρετικά πακέτα			
Visibility Pack 2 – Θερμαινόμενο παρμπρίζ Quickclear, αισθητήρας χαμηλής στάθμης πλυστικού υγρού, ηλεκτρικά ρυθμιζόμενοι, θερμαινόμενοι και αναδιπλούμενοι εξωτερικοί καθρέφτες, αυτόματοι προβολείς, αυτόματοι υαλοκαθαριστήρες με αισθητήρα βροχής και προβολείς ομίχλης εμπρός	○		ABSAJ
Visibility Pack 3 – Υποβοήθηση διατήρησης λωρίδας (LKA) (περιλαμβάνει αυτόματη αλλαγή μεγάλης σκάλας προβολέων (AHB)), κάμερα οπισθοπορείας, θερμαινόμενο παρμπρίζ Quickclear, αισθητήρας υγρού πλυσίματος, αναβαθμισμένος πίνακα οργάνων, ηλεκτρικά ρυθμιζόμενοι, θερμαινόμενοι και αναδιπλούμενοι εξωτερικοί καθρέφτες, αυτόματοι προβολείς και αυτόματοι υαλοκαθαριστήρες με αισθητήρα βροχής	○	○	ABSAM
Χρώμα			
Χρώμα αμαξώματος – Απλό	●	●	AD4AB
Χρώμα αμαξώματος – Μεταλλικό	○	○	AD4AC

● = Βασικός εξοπλισμός. ○ = Προαιρετική επιλογή με πρόσθετο κόστος. □ = Σε προαιρετικό πακέτο με πρόσθετο κόστος.
*Οι ζάντες που επιλέξατε θα φέρουν ελαστικά αυτού του μεγέθους, αλλά δεν μπορείτε να επιλέξετε μάρκα ελαστικών.

Οδηγική εμπειρία

	Trend	Limited	MFC
Υποβοήθηση του οδηγού			
Σύστημα περιορισμού της ταχύτητας (κόφτης) – στα 100 km/h	●	●	DCFAG
Trailer Sway Control (TSC)[1] – Σύστημα ελέγχου ρυμουλκουμένου (ενεργοποιείται μόνο με κοτσαδόρο και εξοπλισμό ρυμουλκουμένου της Ford)	○	○	C2DAB
Lane-Keeping Alert [2] – Υποβοήθηση διατήρησης λωρίδας (περιλαμβάνει αναβαθμισμένο πίνακα οργάνων, θερμαινόμενο παρμπρίζ Quickclear, αυτόματους προβολείς με αυτόματη αλλαγή μεγάλης σκάλας προβολέων (AHB))	●	●	HLEAC
Lane-Keeping Aid [2] – Υποβοήθηση διατήρησης λωρίδας με προειδοποίηση διατήρησης λωρίδας Lane-Keeping Alert	●	●	HLNAB
Adaptive Cruise Control (ACC) – Αυτορρυθμιζόμενο σύστημα σταθερής ταχύτητας με υποβοήθηση έναντι σύγκρουσης Pre-Collision Assist (PCA)[2] (με ανίχνευση πεζών) και προειδοποίηση διατήρησης λωρίδας Lane-Keeping Alert (LKA)2) (περιλαμβάνεται δερμάτινο τιμόνι)	●	●	GTDAC
Blind Spot Information System (BLIS) – Σύστημα επιτήρησης τυφλών σημείων με προειδοποίηση για διερχόμενο όχημα Cross Traffic Alert (CTA)[2] (περιλαμβάνει ηλεκτρικά ρυθμιζόμενους, θερμαινόμενους και αναδιπλούμενους εξωτερικούς καθρέφτες)	○	○	HLLAH
Αισθητήρες απόστασης στάθμευσης – Εμπρός και πίσω (με προβολείς ομίχλης εμπρός)	●	●	HNKAB/HNLAB
Αισθητήρες απόστασης στάθμευσης – Πλαϊνοί (περιλαμβάνονται αισθητήρες απόστασης στάθμευσης εμπρός και πίσω)	○	●	HNRAB
Active Park Assist 2 – Υποβοήθηση στάθμευσης σε παράλληλη ή κάθετη θέση στάθμευσης και υποβοήθηση εξόδου από παράλληλη ή κάθετη θέση στάθμευσης, με πλαϊνούς αισθητήρες απόστασης στάθμευσης (όχι στο L4 LWB-EF)	○	○	HNSAB
Πανοραμική κάμερα εμπρός με διαιρούμενη προβολή (περιλαμβάνει πανοραμική κάμερα οπισθοπορείας) (όχι με κάμερα οπισθοπορείας με φωτισμό εδάφους LED)	○	○	J3QAC
Κάμερα οπισθοπορείας με φωτισμό LED προς τα κάτω (μόνο με Visibility pack 3, όχι με κάμερα εμπροσθοπορείας με διαιρούμενη εικόνα)	□	□	J3KAB
Εξωτερικός φωτισμός			
Προβολείς – Αλογόνου εστιασμένης δέσμης και φώτα ημέρας	●	–	JBBAB
Προβολείς – Bi-Xenon με φώτα ημέρας LED και στατικούς λαμπτήρες στροφής	○	●	JBBAC
Προβολείς – Στατικοί λαμπτήρες στροφής	●	●	JBDAR
Προβολείς – Ανάβουν και σβήνουν αυτόματα (περιλαμβάνονται αυτόματοι υαλοκαθαριστήρες με αισθητήρα βροχής και θερμαινόμενο παρμπρίζ Quickclear) (περιλαμβάνονται με προειδοποίηση διατήρησης λωρίδας)	●	●	JEDAC
Προβολείς – Φώτα ημέρας	●	●	JBCAB
Προβολείς ομίχλης – Εμπρός	●	●	JBKAB
Φώτα ομίχλης – Πίσω	●	●	JDJAB
Πλευρικά φώτα όγκου (μόνο στο L4)	●	●	JDCAB
Ανάρτηση			
Ανεξάρτητη ανάρτηση με γόνατα MacPherson, γραμμικής απόσβεσης σπειροειδή ελατήρια, αντιστρεπτική δοκό και αμορτισέρ πεπιεσμένου αερίου εμπρός και σούστες πίσω	●	●	–
Όργανα και χειριστήρια			
Tyre Pressure Monitoring System (TPMS) – Σύστημα παρακολούθησης της πίεσης των ελαστικών[3]	○	○	D19AC
Ταχογράφος – Ψηφιακός, ηλεκτρονικός, 24-ωρης λειτουργίας	●	●	HDKAD

● = Βασικός εξοπλισμός. ○ = Προαιρετική επιλογή με πρόσθετο κόστος. □ = Σε προαιρετικό πακέτο με πρόσθετο κόστος. *Οι ζάντες που επιλέξατε θα φέρουν ελαστικά αυτού του μεγέθους, αλλά δεν μπορείτε να επιλέξετε μάρκα ελαστικών. [1]Εξοπλισμός ασφαλείας. [2]Εξοπλισμός υποβοήθησης του οδηγού.

Χαρακτηριστικά ευκολίας

	Trend	Limited	MFC
Κινητήρας			
2.0L Ford EcoBlue 170 ίππων (125 kW)	●	●	EN-YN/TR-AX
Όργανα και χειριστήρια			
Υπολογιστής ταξιδιού (χιλιόμετρα με το καύσιμο που απομένει στο ρεζερβουάρ, τρέχουσα και μέση κατανάλωση καυσίμου, μέση ταχύτητα, εξωτερική θερμοκρασία)	●	●	HEBAD
Μπαταρία – Σύστημα ψυχρής εκκίνησης (-20 C)	●	●	DEAAD
Μπαταρία – 2 μπαταρίες ψυχρής εκκίνησης (-29ºC)	○	○	DEAAF
Μπαταρίες – 2 υψηλής απόδοσης βαθέως κύκλου H8 AGM (βαρέος τύπου)	●	●	HTAAC
Εναλλάκτης – Τυπικός 220 A (όχι με 10-τάχυτο αυτόματο κιβώτιο)	●	●	HUAAB
Εναλλάκτης – Υπερβαρέος τύπου 250 A (βασικός έλεγχος με 10-τάχυτο αυτόματο κιβώτιο)	●/○	●/○	HUAAD

● = Βασικός εξοπλισμός. ○ = Προαιρετική επιλογή με πρόσθετο κόστος.

Άνεση και ευκολία

	Trend	Limited	MFC
Εσωτερική εργονομία			
Κονσόλα οροφής	●	●	B5VAB
Θήκες για μπουκάλια – Μία διπλή στο ταμπλό για 2 μπουκάλια των 2 λίτρων	●	●	–
Θήκη γυαλιών στην πλευρά του οδηγού	●	●	BHNAB
Ντουλάπι ταμπλό – Κλείνει και κλειδώνει, με δυνατότητα τοποθέτησης φακέλων A4	●	●	B5LAB
Πακέτο καπνιστών – Αναπτήρας και σταχτοδοχεία (εμπρός)	○	○	B5AAB
Πρίζες – 2 x 12 V (στην κονσόλα και στο ντουλάπι του ταμπλό)	●	●	–
Πρίζα 12 V πίσω	○	○	J3FAB
Αποθηκευτικοί χώροι – Θήκες στις εμπρός πόρτες	●	●	–
Αποθηκευτικοί χώροι – Αποθηκευτικός χώρος στο πάνω μέρος του ταμπλό, στην πλευρά του οδηγού	●	●	–
Εταζέρα οροφής και στις δύο πλευρές πίσω (βασικός εξοπλισμός στο L4)	○/●	○/●	BD7AD
Συστήματα ήχου και επικοινωνίας			
Ψηφιακό ραδιόφωνο AM/FM με ψηφιακό δέκτη DAB, οθόνη αφής 8" TFT, Ford SYNC με Bluetooth® για ασύρματη σύνδεση κινητού τηλεφώνου, AppLink, modem FordPass Connect για σύνδεση στο Internet, χειριστήρια στο τιμόνι, υποδοχή USB για τη σύνδεση εξωτερικών συσκευών με δυνατότητα σύνδεσης iPod® και 6 ηχεία	○		ICFAX
Ψηφιακό ραδιόφωνο AM/FM με ψηφιακό δέκτη DAB, σύστημα πλοήγησης, οθόνη αφής 8" TFT, Ford SYNC 3 με κλήση έκτακτης ανάγκης*, Bluetooth® για ασύρματη σύνδεση κινητού τηλεφώνου, AppLink, modem FordPass Connect για σύνδεση στο Internet, χειριστήρια στο τιμόνι, υποδοχή USB για τη σύνδεση εξωτερικών συσκευών με δυνατότητα σύνδεσης iPod® και 6 ηχεία	○	●	ICFA0
Ψηφιακό ραδιόφωνο AM/FM με ψηφιακό δέκτη DAB, οθόνη 4" TFT, Ford SYNC με κλήση έκτακτης ανάγκης*, Bluetooth® για ασύρματη σύνδεση κινητού τηλεφώνου, modem FordPass Connect για σύνδεση στο Internet, χειριστήρια στο τιμόνι, υποδοχή USB και 4 ηχεία	●		ICFAT

Άνεση και ευκολία

	Trend	Limited	MFC
Κλιματισμός			
Air condition – Εμπρός, με φίλτρο καθαρισμού του αέρα από τη γύρη	●	●	AC--B
Air condition – Πίσω, περιλαμβάνει air condition εμπρός (διοχετεύεται μέσω μεμονωμένων αεραγωγών στις εταζέρες πάνω από τις θέσεις των επιβατών στο H3)	●	●	G1EAB
Καλοριφέρ – Πρόσθετο ηλεκτρικό καλοριφέρ PTC	●	●	G2AAF
Εσωτερικός φωτισμός			
Εσωτερικός φωτισμός – Πλαφονιέρα φωτισμού εμπρός που σβήνει σταδιακά με φώτα ανάγνωσης	●	●	JCFAC
Εσωτερικός φωτισμός – Πίσω καθίσματα, σβήνει σταδιακά	●	●	JCJAL
Φωτισμός διαμερίσματος επιβατών	●	●	JCMAB
Καθίσματα			
Καθίσματα εμπρός – Μονοθέσια καθίσματα οδηγού και συνοδηγού	□	□	FS--B
Καθίσματα εμπρός – Μονοθέσιο κάθισμα οδηγού και διθέσιο κάθισμα συνοδηγού	●	●	FS--G
Κάθισμα συνοδηγού – Διθέσιο σταθερό, χειροκίνητα ρυθμιζόμενο με 2 ρυθμίσεις και πτυσσόμενο τραπέζι	●	●	BYQAB
Κάθισμα οδηγού – Με 4 ρυθμίσεις (εμπρός/πίσω, πάνω/κάτω, κλίση της πλάτης, κλίση του καθίσματος)	●	●	BWRAB
Κάθισμα οδηγού – Θερμαινόμενο, με 4 ρυθμίσεις (εμπρός/πίσω, πάνω/κάτω, κλίση της πλάτης, κλίση του καθίσματος) ρύθμιση στήριξης της μέσης και υποβραχιόνιο	○	○	BY1AB/BY2AB
Κάθισμα οδηγού – Ηλεκτρικά ρυθμιζόμενο, με 10 ρυθμίσεις (εμπρός/πίσω, πάνω/κάτω, κλίση της πλάτης, κλίση του καθίσματος και ρύθμιση στήριξης της μέσης) και υποβραχιόνιο	□	□	BYPAM
Πίσω καθίσματα – Ένα διθέσιο κάθισμα στη 2η σειρά	●	●	BYBBJ
Προσκέφαλα ρυθμιζόμενα με 2 ρυθμίσεις πίσω	●	●	BWEAB
Πίσω καθίσματα – 1 μονό κάθισμα και 1 διθέσιο κάθισμα στην 3η σειρά	●	●	BYCAD
Πίσω καθίσματα – 1 μονό κάθισμα και 1 διθέσιο κάθισμα στην 4η σειρά	●	●	BYDAD
Πίσω καθίσματα – 1 μονοκόμματο κάθισμα στην 4η σειρά	●	●	BYDAE
Πίσω καθίσματα – 1 μονό κάθισμα και 1 διθέσιο κάθισμα στην 5η σειρά	●	●	BYEAC
Πίσω καθίσματα – 1 μονοκόμματο κάθισμα στην 5η σειρά	●	●	BYEAB
Πίσω καθίσματα – 1 τετραθέσιο κάθισμα στην 6η σειρά	●	●	BY0AE
Πίσω καθίσματα – 9 θέσεις (βασικός εξοπλισμός στο L2 και προαιρετική επιλογή με πρόσθετο κόστος στο L3)	●/○	●/○	–
Πίσω καθίσματα – 12 θέσεις (βασικός εξοπλισμός στο L3 και προαιρετική επιλογή με πρόσθετο κόστος στο L4 440)	●/○	●/○	–
Πίσω καθίσματα – 15 θέσεις (μόνο στο L4 460)	●	●	–
Πίσω καθίσματα – Κατακλινόμενα με σταθερά υποβραχιόνια (όχι στο τετραθέσιο κάθισμα στην 4η σειρά)	●	●	BWFAB
Καθίσματα πίσω – Χειροκίνητα κατακλινόμενη πλάτη	●	●	BWNAC

● = Βασικός εξοπλισμός. ○ = Προαιρετική επιλογή με πρόσθετο κόστος. □ = Σε προαιρετικό πακέτο με πρόσθετο κόστος.

Σημείωση: Το λογότυπο και η ονομασία Bluetooth® είναι σήματα κατατεθέντα της Bluetooth SIG, Inc. και οποιαδήποτε χρήση από τη Ford Motor Company Limited και τις θυγατρικές της εταιρείες γίνεται κατόπιν αδείας. Άλλα εμπορικά σήματα και εμπορικές ονομασίες ανήκουν στους αντίστοιχους κατόχους τους.

*Το σύστημα κλήσης έκτακτης ανάγκης Ford Emergency Assistance είναι ένα πρωτοποριακό σύστημα του Ford SYNC που χρησιμοποιεί κινητό τηλέφωνο ασύρματα συνδεδεμένο μέσω Bluetooth® για να καλέσει αυτόματα το τοπικό κέντρο πολιτικής προστασίας μετά από σύγκρουση που θα κάνει κάποιον αερόσακο να ανοίξει ή την αντλία καυσίμου να κλείσει αυτόματα.Το σύστημα λειτουργεί σε περισσότερες από 40 Ευρωπαϊκές χώρες και περιφέρειες.

Άνεση και ευκολία

	Trend	Limited	MFC
Όργανα και χειριστήρια			
Electric Power-Assisted Steering (EPAS) – Ηλεκτρικό σύστημα υποβοήθησης του τιμονιού	●	●	–
Τιμόνι – Κολώνα τιμονιού ρυθμιζόμενη εμπρός/πίσω και πάνω/κάτω	●	●	GRAAF
Υαλοκαθαριστήρες – Πίσω, με ηλεκτρικό πλυστικό σύστημα, αυτόματα με την όπισθεν (όχι με πίσω πόρτες ανοιγόμενες σε μεγάλη γωνία)	●	●	CFEAD
Υαλοκαθαριστήρες – Εμπρός, αυτόματοι με αισθητήρα βροχής εμπρός (περιλαμβάνονται αυτόματοι προβολείς)	●	●	CFFAE
Τιμόνι – 4 ακτίνων, με δερμάτινη επένδυση	●	●	GTAAE
Λαβή μοχλού ταχυτήτων – Από πλαστικό	●	–	CAEAC
Λαβή μοχλού ταχυτήτων – Δερμάτινη	–	●	CAEAB
Παράθυρα – Ηλεκτρικά παράθυρα εμπρός με το παράθυρο του οδηγού να κατεβαίνει σε μία κίνηση	●	●	B2CAF
Τεχνολογία			
Ford Easy Fuel – Σύστημα ανεφοδιασμού καυσίμου χωρίς τάπα ρεζερβουάρ, με προστασία από ανεφοδιασμό με λάθος καύσιμο	●	●	GBZAJ
Θερμαινόμενο παρμπρίζ Quicklear	●	●	B3MAB
Παράθυρα – Πίσω, θερμαινόμενα	●	●	B3NAB
Auto-Start-Stop – Σύστημα αυτόματης διακοπής/εκκίνησης του κινητήρα όταν σταματά το όχημα	●	●	DECAU

● = Βασικός εξοπλισμός. ○ = Προαιρετική επιλογή με πρόσθετο κόστος. □ = Σε προαιρετικό πακέτο με πρόσθετο κόστος.
Σημείωση: Το λογότυπο και η ονομασία Bluetooth® είναι σήματα κατατεθέντα της Bluetooth SIG, Inc. και οποιαδήποτε χρήση από τη Ford Motor Company Limited και τις θυγατρικές της εταιρείες γίνεται κατόπιν αδείας. Άλλα εμπορικά σήματα και εμπορικές ονομασίες ανήκουν στους αντίστοιχους κατόχους τους.
*Το σύστημα κλήσης έκτακτης ανάγκης Ford Emergency Assistance είναι ένα πρωτοποριακό σύστημα του Ford SYNC που χρησιμοποιεί κινητό τηλέφωνο ασύρματα συνδεδεμένο μέσω Bluetooth® για να καλέσει αυτόματα το τοπικό κέντρο πολιτικής προστασίας μετά από σύγκρουση που θα κάνει κάποιον αερόσακο να ανοίξει ή την αντλία καυσίμου να κλείσει αυτόματα.Το σύστημα λειτουργεί σε περισσότερες από 40 Ευρωπαϊκές χώρες και περιφέρειες.

Ασφάλεια και προστασία

	Trend	Limited	MFC
Ασφάλεια			
Anti-lock braking system (ABS)[1] – Σύστημα αντιμπλοκαρίσματος των φρένων με ηλεκτρονική κατανομή πέδησης (EBD)[1]	●	●	FEAAQ
Electronic Stability Control (ESC) – Ηλεκτρονικό σύστημα ευστάθειας[1]	●	●	FEAAQ
Curve Control (CCS) – Σύστημα ελέγχου ευστάθειας στις στροφές[1]	●	●	–
Hill Start Assist (HSA) – Υποβοήθηση εκκίνησης στην ανηφόρα[2]	●	●	–
Load Adaptive Control (LAC) – Σύστημα ελέγχου ανάλογα με το φορτίο[1]	●	●	–
Emergency Brake Assist (EBA) – Υποβοήθηση των φρένων στο απότομο φρενάρισμα[1]	●	●	–
Emergency Brake Warning (EBW) – Φώτα απότομου φρεναρίσματος, ενεργοποιούνται αυτόματα τα αλάρμ όταν το όχημα φρενάρει απότομα)[2]	●	●	FCCAB
Roll Stability Control (RSC) – Σύστημα αντιστρεπτικής ευστάθειας[1]	●	●	–
Αερόσακοι – Αερόσακος οδηγού[1]	●	●	CPGAB
Αερόσακοι – Αερόσακος συνοδηγού* (περιλαμβάνεται διακόπτης απενεργοποίησης αερόσακου συνοδηγού[1]	●	●	CPHAB
Αερόσακοι – Πλευρικοί και οροφής εμπρός[1]	○	○	CP1AB/CP2AB
Ζώνες ασφαλείας – 3 σημείων με αδρανειακό μηχανισμό (σε όλες τις θέσεις)[1]	●	●	CPBAB

Ασφάλεια και προστασία

	Trend	Limited	MFC
Αντικλεπτική προστασία			
Συναγερμός – Περιμετρικός	○	○	HNAAD
Passive Anti-Theft System (PATS) – Παθητικό αντικλεπτικό σύστημα με immobiliser	●	●	–
Κλειδαριές – Ηλεκτρικό κεντρικό κλείδωμα	●	●	CBAAB
Κλειδαριές – Κεντρικό κλείδωμα με τηλεχειρισμό και 2 τηλεχειριστήρια	●	●	CBFAJ
Κλειδαριές – Οι πόρτες ξανακλειδώνουν αυτόματα μετά από 45 δευτερόλεπτα αν δεν ανοίξει καμία πόρτα	●	●	CB1AB

● = Βασικός εξοπλισμός. ○ = Προαιρετική επιλογή με πρόσθετο κόστος. □ = Σε προαιρετικό πακέτο με πρόσθετο κόστος.
***Σημείωση: Δεν πρέπει ποτέ να τοποθετείται στη θέση του συνοδηγού παιδικό κάθισμα στραμμένο προς τα πίσω, όταν το όχημα είναι εξοπλισμένο με αερόσακο συνοδηγού που είναι ενεργοποιημένος.** [1]Εξοπλισμός ασφαλείας. [2]Εξοπλισμός υποβοήθησης του οδηγού.

Λειτουργικότητα

	Trend	Limited	MFC
Αμάξωμα			
Πόρτες – Συρόμενες πόρτες επιβίβασης στην πλευρά του συνοδηγού με παράθυρο και σκαλοπάτι (με σφυρί έκτακτης ανάγκης)	●	●	A4LAB
Πόρτες – Πίσω πόρτες με παράθυρο που ανοίγουν αρθρωτά στις 180º, ασφαλίζουν στις 90º (όχι στο 460)	●	●	A6KAB
Πόρτες – Πίσω πόρτες με παράθυρο που ανοίγουν αρθρωτά στις 270º με υαλοκαθαριστήρες και πλυστικό σύστημα (όχι στο L2, προαιρετική επιλογή με πρόσθετο κόστος στο L3 και βασικός εξοπλισμός στο L4)	●	●	A6KAE
Πόρτες – Ηλεκτρικά συρόμενες πλαϊνές πόρτες με υποβοήθηση όταν κλείνουν (κατόπιν διαθεσιμότητας)	○	○	A6QAJ
Ηλεκτρικά αναδιπλούμενο σκαλοπάτι στην πόρτα επιβίβασης στην πλευρά του συνοδηγού	●	●	BPLA5
Παράθυρα – Παράθυρο σταθερό στη 2η σειρά, στην πλευρά του συνοδηγού	●	●	B3AAC/B3BAC
Παράθυρα – Συρόμενο στην πλευρά του οδηγού στη 2η σειρά	●	●	B3AAD/B3BAD
Παράθυρα – Παράθυρα σταθερά στην 3η σειρά, στην πλευρά του οδηγού και στην πλευρά του συνοδηγού	●	●	B3CAB/B3DAB
Παράθυρα – Σταθερά στην 4η σειρά, στην πλευρά του οδηγού και στην πλευρά του συνοδηγού (βασικός εξοπλισμός στο L3)	●	●	B3EAB/B3FAB
Παράθυρα – Πτυσσόμενα στην 4η σειρά, στην πλευρά του οδηγού και στην πλευρά του συνοδηγού (μόνο στο L4)	●	●	B3EAC/B3FAC
Πλέγμα προστασίας στα πίσω παράθυρα (μόνο με σταθερό πίσω παράθυρο B3HAC)	○	○	BPDAB
Μοκέτα και επενδύσεις			
Επένδυση δαπέδου – Σε όλο το μήκος, από εύκολα καθαριζόμενο ελαστικό υλικό	●	●	BBKAE
Επένδυση οροφής – Σε όλο το μήκος, πλαστικό	●	●	BBZAE
Πιστοποίηση			
Vehicle Identification Number (VIN) – Αριθμός πλαισίου σε εμφανές σημείο για την ταυτοποίηση του οχήματος	●	●	–
Όργανα και χειριστήρια			
Ένδειξη αλλαγής σχέσης στο κιβώτιο ταχυτήτων	●	●	–
Εξωτερικά λειτουργικά χαρακτηριστικά			
Κοτσαδόρος με σύστημα ελέγχου αναδίπλωσης ρυμουλκουμένου Trailer Sway Control (TSC) και 13-πινη ηλεκτρική σύνδεση	○	○	C1DAB / C2DAB
Κάλυμμα κάτω από τον κινητήρα	○	○	A1CAH

● = Βασικός εξοπλισμός. ○ = Προαιρετική επιλογή με πρόσθετο κόστος.

Όνομα ανταλλακτικού

	Διαθέσιμα μοντέλα	Κωδικός (FINIS)
Πλέγμα προστασίας στα πίσω παράθυρα	○ / ○ A	1838135
Σταθερός κοτσαδόρος Thule®*	○ A	1855715
Κιτ ηλεκτρικής σύνδεσης κοτσαδόρου Thule®* με 13-πινο βύσμα	○ A	1855712
Αντιανεμικά ClimAir®* για τα εμπρός παράθυρα, διαφανή φιμέ σε ανοιχτό γκρι χρώμα	○ A	1856560
Αντιανεμικά ClimAir®* για τα εμπρός παράθυρα, διαφανή φιμέ σε σκούρο γκρι χρώμα	○ A	1856561
Ηχητικό σήμα προειδοποίησης οπισθοπορείας Bosch®	○ A	1713304
Αισθητήρες απόστασης στάθμευσης Xvision* εμπρός	○ A	1855856
Αισθητήρες απόστασης στάθμευσης Xvision* πίσω	○ A	1855854
Ζάντες ελαφρού κράματος 16" 5x2 ακτίνων	○ / ○ A	1842987
Βάση Dension για smartphone	○ A	1831835

○ = Προαιρετική επιλογή με πρόσθετο κόστος. ○ A = Αξεσουάρ με πρόσθετο κόστος.
*Παρακαλούμε, δείτε πληροφορίες σχετικά με την εγγύηση στην τελευταία σελίδα.

Ειδικός εξοπλισμός (SVO)

	Κωδικός SVO	Trend	Limited	MFC
Αμάξωμα				
Χωρίς πίσω καθίσματα	JJ	○	–	AALJJ

○ = Προαιρετική επιλογή, με πρόσθετο κόστος.

Εγγύηση

	Όλα τα μοντέλα
2* χρόνια εργοστασιακή εγγύηση (απεριόριστα χιλιόμετρα)	●
1* ή 2* χρόνια πανευρωπαϊκή οδική βοήθεια Ford Assistance (έως την 1η προγραμματισμένη συντήρηση από τον κατασκευαστή)	●
12* χρόνια/απεριόριστα χιλιόμετρα εγγύηση αντιδιαβρωτικής προστασίας και 2* χρόνια εγγύηση βαφής του αμαξώματος	●
Πρόγραμμα επέκτασης εγγύησης Ford Protect έως 8* χρόνια (για περισσότερες πληροφορίες απευθυνθείτε στο δίκτυο της Ford)	○
Προγράμματα προπληρωμένων συντηρήσεων FPSP για 5* χρόνια	○

● = Βασική κάλυψη, ○ = Προαιρετική επιλογή με πρόσθετο κόστος.
*Από την ημερομηνία πρώτης ταξινόμησης. Σύμφωνα με όρους και προϋποθέσεις.

Επόμενα βήματα

ηλεκτρονικό προσπέκτους

Για πλήρη χαρακτηριστικά και προδιαγραφές κατεβάστε τον ηλεκτρονικό κατάλογο ή δείτε τον διαδραστικό ψηφιακό κατάλογο και απολαύστε μια ολοκληρωμένη εμπειρία του νέου Ford Transit Minibus στη διεύθυνση www.ford.gr

test drive

Επισκεφθείτε το δίκτυο της Ford και κάντε ένα test drive του Ford Transit Minibus. Βρείτε έναν Επίσημο Έμπορο Ford στην ιστοσελίδα μας www.ford.gr

συνθέστε

Συνθέστε το νέο σας Ford Transit Minibus ακριβώς με τις προδιαγραφές που θέλετε και δείτε πώς δείχνει στην ιστοσελίδα μας www.ford.gr

επικοινωνία

Η γραμμή επικοινωνίας 210-4805620 λειτουργεί Δευτέρα – Παρασκευή από τις 09:00 έως τις 18:00, πλην επίσημων αργιών.

ιδιοκτησία

Όταν φεύγετε οδηγώντας το νέο σας αυτοκίνητο, εμείς εξακολουθούμε να είμαστε μαζί σας. Η Ford διαθέτει ένα μεγάλο δίκτυο εξουσιοδοτημένων συνεργείων που θα σας βοηθήσουν να διατηρήσετε το αυτοκίνητό σας στην καλύτερη κατάσταση.

Και αν ποτέ το νέο σας Ford χρειαστεί επισκευή μετά από ατύχημα, το κέντρο επισκευής ζημιών από ατύχημα της Ford είναι το καλύτερο μέρος για να αποκαταστήσετε το αυτοκίνητό σας στην προ του ατυχήματος κατάσταση για να το έχετε σε κυκλοφορία το συντομότερο δυνατό.

χρηματοδότηση

Η χρηματοδότηση του νέου σας αυτοκινήτου είναι μία απόφαση εξίσου σημαντική με την επιλογή του. Πριν επιλέξετε κάποια τράπεζα, απευθυνθείτε στον Επίσημο Έμπορο Ford για να ενημερωθείτε για τα ευέλικτα Χρηματοδοτικά Προγράμματα Ford Finance και τις προτάσεις Ford Lease, που σας επιτρέπουν να αποκτήσετε το αυτοκίνητο που επιθυμείτε με τους όρους που ανταποκρίνονται στις δικές σας ανάγκες.
Επισκεφθείτε την ιστοσελίδα μας για περισσότερες πληροφορίες:
www.ford.gr/ford-finance www.ford.gr/ford-lease

FordPass

Το FordPass είναι μια νέα εφαρμογή που θα σας κάνει να αναθεωρήσετε τον τρόπο που κινείστε. Παρέχει πληροφορίες για το όχημα, για το δίκτυο της Ford, χρήσιμες οδηγίες και υπηρεσίες, όπως αναζήτηση χώρων στάθμευσης, καθώς και άμεση ενημέρωση για την κυκλοφορία μέσω της εφαρμογής Live Traffic, απευθείας στο σύστημα πλοήγησης του Ford SYNC 3 (κατόπιν διαθεσιμότητας στην τοπική αγορά).

Φωτογραφίες, περιγραφές και προδιαγραφές: Το περιεχόμενο αυτού του προσπέκτους ήταν ακριβές τη στιγμή της εκτύπωσης. Ορισμένες από τις φωτογραφίες αυτού του προσπέκτους ανήκουν σε μοντέλα προπαραγωγής και έχουν δημιουργηθεί με τη βοήθεια ηλεκτρονικού υπολογιστή, επομένως, η σχεδίαση και τα χαρακτηριστικά της τελικής έκδοσης μπορεί να διαφέρουν από διάφορες απόψεις.

Τα μοντέλα, ο εξοπλισμός και οι χρωματικοί συνδυασμοί που περιγράφονται ή εμφανίζονται, μπορεί να μην είναι διαθέσιμα ή να είναι διαθέσιμα μόνο με πρόσθετο κόστος. Για περισσότερες πληροφορίες σχετικά με τον εξοπλισμό των μοντέλων ανατρέξτε στους πίνακες χαρακτηριστικών στις πίσω σελίδες και στους επίσημους εμπόρους της Ford.

Σε όλη την παρούσα έκδοση, όταν ένα χαρακτηριστικό περιγράφεται ως προαιρετικό, προαιρετική επιλογή κλπ., πρέπει πάντα να υποτίθεται ότι διατίθεται με πρόσθετο κόστος σε σχέση με το βασικό μοντέλο του αυτοκινήτου, εκτός αν επισημαίνεται ρητά το αντίθετο.

Πολιτική της Ford είναι η συνεχής βελτίωση των προϊόντων της. Η Ford διατηρεί πάντα το δικαίωμα να αλλάξει τα τεχνικά στοιχεία, τις προδιαγραφές, τα χρώματα και τις τιμές των μοντέλων και των προϊόντων που παρουσιάζονται χωρίς προειδοποίηση. Για τις τελευταίες πληροφορίες να απευθύνεστε πάντα στους επίσημους εμπόρους της Ford.

Η τοποθέτηση αξεσουάρ μπορεί να επηρεάσει την κατανάλωση καυσίμου του αυτοκινήτου σας.

Σημείωση: Το παρόν προσπέκτους περιλαμβάνει τόσο γνήσια αξεσουάρ Ford, όσο και προσεκτικά επιλεγμένα προϊόντα προμηθευτών μας, με τη δική τους μάρκα, τα οποία δεν καλύπτονται από εγγύηση της Ford αλλά από την εγγύηση των αντίστοιχων προμηθευτών. Για λεπτομέρειες, παρακαλούμε να απευθύνεστε στους επίσημους εμπόρους της Ford.

Σημείωση: Το λογότυπο και η ονομασία Bluetooth® είναι σήματα κατατεθέντα της Bluetooth SIG, Inc. και οποιαδήποτε χρήση από τη Ford Motor Company Limited γίνεται κατόπιν αδείας. Το λογότυπο και η ονομασία iPod® αποτελούν ιδιοκτησία της Apple Inc. Άλλα εμπορικά σήματα και εμπορικές ονομασίες ανήκουν στους αντίστοιχους κατόχους τους.

Σημείωση: Ορισμένα συστήματα υποβοήθησης του οδηγού και συστήματα ασφαλείας που περιγράφονται σε αυτό το προσπέκτους είναι σχεδιασμένα να λειτουργούν με τη βοήθεια αισθητήρων, η απόδοση των οποίων μπορεί να επηρεάζεται σε ορισμένες καιρικές και περιβαλλοντικές συνθήκες

Ford Finance

Για πληροφορίες σχετικά με τις υπηρεσίες Ford Finance μπορείτε να απευθυνθείτε στον πλησιέστερο Επίσημο Έμπορο Ford.

Ford Lease

Σε συνεργασία με την ALD Automotive, Αγίου Γερασίμου 2 και Τριών Ιεραρχών 1, 17455 Άλιμος,
T 210 48.40.040 F 210 48.40.120 M fordlease.gr@aldautomotive.com

Γραμμή εξυπηρέτησης Ford

Η γραμμή επικοινωνίας 210-4805620 λειτουργεί Δευτέρα – Παρασκευή από τις 09:00 έως τις 18:00, πλην επίσημων αργιών.

Όταν δεν χρειάζεστε πλέον αυτό το προσπέκτους, φροντίστε να το ανακυκλώσετε.

bp

Ford και BP – Συνεργαζόμαστε για να μειώσουμε την κατανάλωση και τις εκπομπές καυσαερίων.

Published by Ford Motor Company Limited,
Laindon, Essex, England.
Registered in England No. 235446.
BJN 207534. FoE T58E
1220/GRC gr
Σεπτέμβριος 2020.
© Ford Motor Company Limited.

MY 2020.5 GRC gr

www.ford.gr